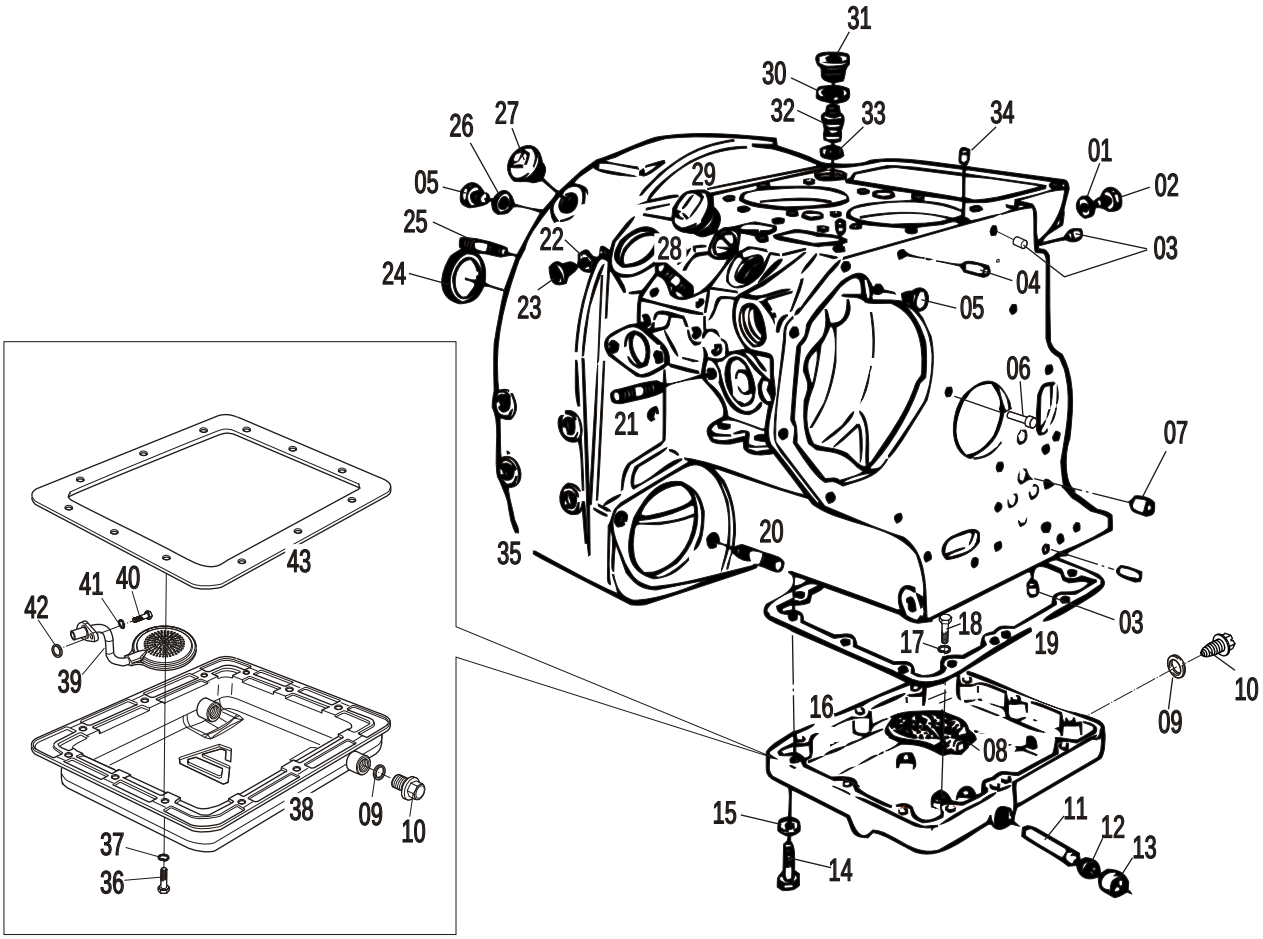

ITEM ITEM	CÓDIGO Nº DE PIEZAS	QTD. CANT.	DENOMINAÇÃO / DENOMINACION		ALTERAÇÕES ALTERACIONES	Versões Versiones: Standard	Marinizado	P.P.D.	Embr. 200
	SISTEMA BLOCO DO MOTOR E TAMPA DO CÁRTER / SISTEMA BLOCO DEL MOTOR Y TAPA DEL CARTER								
01	4014.010.011.00.2	2	Anel de vedação	Aro junta		●			
02	4010.012.004.00.3	2	Bujão	Tapón		●			
03	7007.001.034.00.6	3	Pino vedador	Erino vedador		●			
04	7003.001.004.00.8	2	Pino guia	Perno guia		●			
05	7007.001.030.00.4	2	Bujão	Tapón		●			
06	7007.001.020.00.5	1	Pino casquilho	Perno casquillo		●			
07	7007.007.023.00.3	1	Bucha	Buje		●			
08	7007.001.025.00.4	1	Peneira da tampa inferior	Criba de la tapa inferior		●			
09	4014.010.034.00.4	2	Anel de vedação	Aro junta		●			
10	7006.001.014.00.0	2	Conjunto bujão magnético	Conjunto tampón magnético		●			
11	7007.001.027.00.0	1	Tubo tampa inferior	Tubo tapa inferior		●			
12	7007.001.026.00.2	1	Bujão da tampa inferior	Tapón de la tapa inferior		●			
13	4012.010.009.00.0	1	Tampa de vedação	Tapa de vedasión		●			
14	4101.037.090.05.9	12	Parafuso sextavado	Tornilo hexagonal		●			
15	4103.012.009.01.3	12	Arruela de pressão	Arandela de presión		●			
16	7007.001.016.00.3	1	Tampa inferior do cárter	Tapa inferior del cárter		●			
17	4103.012.007.01.7	3	Arruela de pressão	Arandela de presión		●			
18	4101.047.064.05.2	3	Parafuso sextavado	Tornilo hexagonal		●			
19	7007.001.019.00.7	1	Junta de vedação da tampa inferior	Junta de vedacion de la tampa inferior		●			
20	4101.050.036.01.3	2	Parafuso prisioneiro	Tornilo prisionero		●			
21	4101.050.011.05.7	2	Parafuso prisioneiro	Tornilo prisionero		●			
22	4014.010.011.00.2	2	Anel de vedação	Aro junta		●			
23	4010.012.004.00.3	3	Bujão	Tapón		●			
24	7007.001.003.00.1	1	Tampa roscada de vedação do bloco	Tapa roscada de vedación del bloco		●			
25	4101.035.017.05.4	4	Parafuso prisioneiro	Tornilo prisionero		●			
26	4014.010.017.00.9	1	Anel de vedação	Aro junta		●			
27	7006.001.021.00.5	1	Bujão do bloco	Tapón del bloco		●			
28	4101.051.013.01.1	4	Parafuso prisioneiro	Tornilo prisionero		●			
29	7003.001.008.00.9	1	Bujão do óleo	Tapón del aceite		●			

AGRALE

MOTOR M.790

ITEM *ITEM*	CÓDIGO *Nº DE PIEZAS*	QTD. *CANT.*			ALTERAÇÕES *ALTERACIONES*	Versões Versiones			
						Standard	Marinizado	P.P.D.	Embr. 200
30	4014.010.037.00.7	1	Anel de Vedação	Aro junta		●			
31	4010.012.005.00.0	1	Bujão	Tapón		●			
32	7007.007.016.00.7	1	Conjunto válvula de sobrepressão	Conjunto válvula de sobrepresión		●			
33	7007.007.014.00.2	1	Anel de vedação	Aro junta		●			
34	7007.001.007.00.2	2	Pino vedador	Perno de vedación		●			
35	7007.099.007.00.5	1	Conjunto bloco motor	Conjunto bloco del motor		●			
36	4101.037.080.05.0	12	Parafuso sextavado interno	Tornillo hexagonal interno		●			
37	4103.012.009.01.3	12	Arruela de pressão	Arandela de presíon		●			
38	7007.001.091.00.6	1	Conjunto tampa inferior bloco	Conjunto tapa inferior bloco		●			
39	7007.001.100.00.5	1	Conjunto pescador	Conjunto pescador		●			
40	4101.037.068.05.5	1	Parafuso sextavado	Tornillo hexagonal		●			
41	4103.012.007.01.7	1	Arruela pressão	Arandela de presíon		●			
42	6005.004.027.00.2	1	Anel de vedação	Aro junta		●			
43	7007.001.088.00.2	1	Junta tampa inferior bloco	Junta tapa inferior bloco		●			
44									
45									
46									
47									
48									
49									
50									
51									
52									
53									
54									
55									
56									
57									
58									
59									
60									
61									
62									
63									
64									
65									
66									
67									
68									
69									
70									
71									
72									
73									
74									
75									
76									
77									
78									
79									
80									
81									
82									
83									
84									
85									
86									
87									
88									
89									
90									
91									

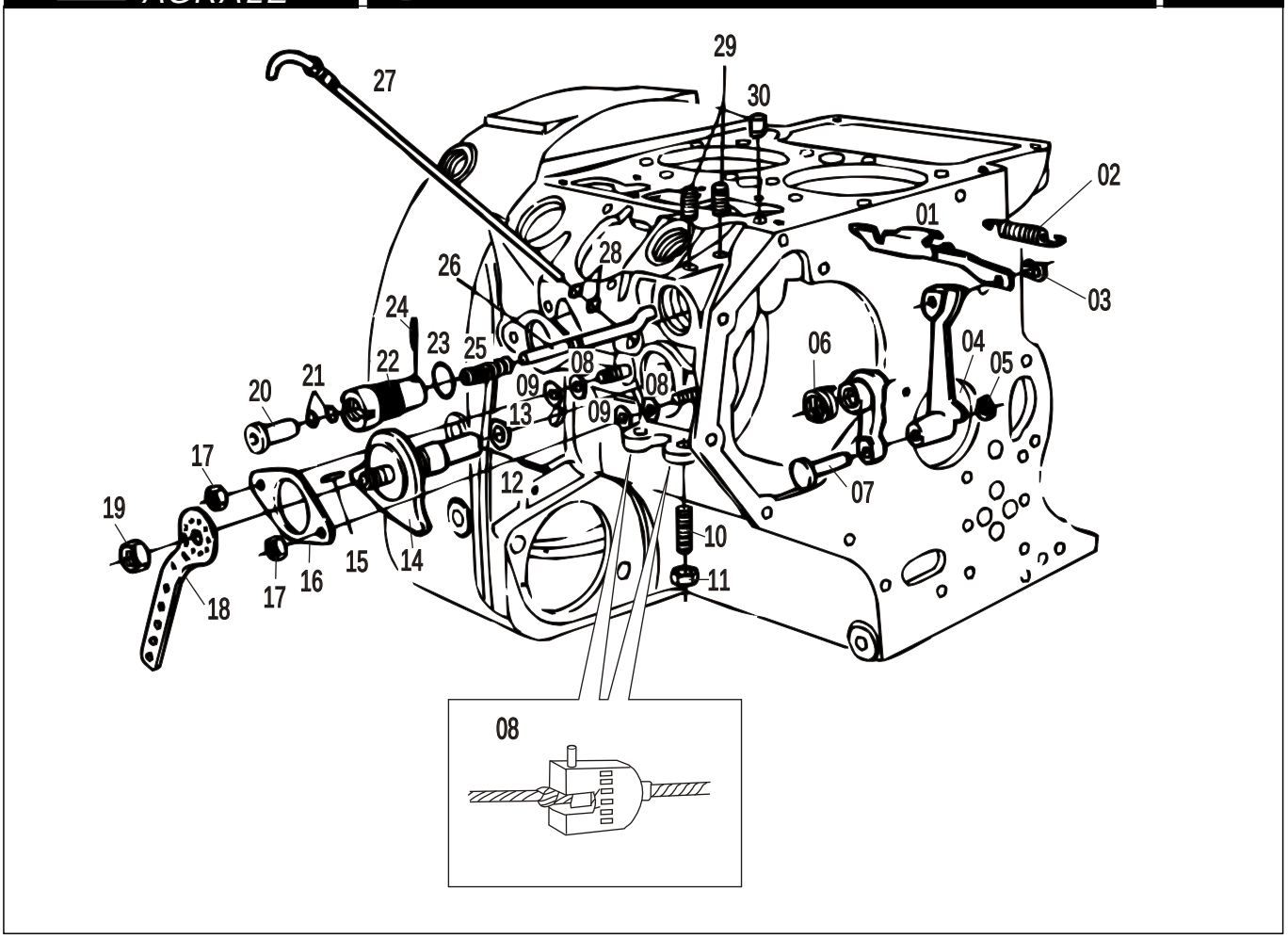

ITEM ITEM	CÓDIGO Nº DE PIEZAS	QTD. CANT.	DENOMINAÇÃO / DENOMINACION		ALTERAÇÕES ALTERACIONES	Versões Versiones Standard	Marinizado	P.P.D.	Embr. 200
	SISTEMA DO BOTÃO DE PARTIDA E ALAVANCA DE ACELERAÇÃO/ SISTEMA DEL BOTON DE ARRANQUE Y PALANCA ACELERACIÓN								
01	7007.003.018.00.7	1	Conjunto alavanca do acelerador	Conjunto palanca del acelerador		●			
02	7007.003.014.00.6	1	Mola do acelerador	Resorte del acelerador		●			
03	4008.013.009.00.5	1	Anel elástico	Aro elástico		●			
04	7007.003.009.00.6	1	Conjunto alavanca do regulador	Conjunto palanca del regulador		●			
05	4008.010.005.00.6	1	Anel elástico	Aro elástico		●			
06	7007.003.021.00.1	1	Mola de torção	Resorte de torción		●			
07	7007.003.002.00.1	1	Conjunto alavanca de ligação	Conjunto palanca de ligazón		●			
08	7007.003.012.00.0	1	Lacre	Lacre		●			
09	7007.003.015.00.3	CN	Arruela de compensação - 0,2	Arandela de compensación - 0,2		●			
09	7007.003.015.01.1	CN	Arruela de compensação - 0,3	Arandela de compensación - 0,3		●			
09	7007.003.015.02.9	CN	Arruela de compensação - 0,5	Arandela de compensación - 0,5		●			
09	7007.003.015.03.7	CN	Arruela de compensação - 1,0	Arandela de compensación - 1,0		●			
10	7007.003.026.00.0	1	Pino cilíndrico	Perno cilíndrico		●			
11	4102.011.007.06.9	1	Porca sextavada	Tuerca hexagonal		●			
12	4006.010.055.00.5	1	Pino elástico	Perno elástico		●			
13	7007.003.030.00.2	2	Anel de vedação	Aro junta		●			
14	7007.003.016.01.9	1	Conjunto eixo da alavanca de regulagem	Conjunto eixo da alavanca de regulagem		●			
15	4006.010.053.00.0	1	Pino elástico	Perno elástico		●			
16	7007.003.029.00.4	1	Flange de atrito	Flange de attrito		●			
17	4102.014.012.04.1	2	Porca freno	Tuerca freno		●			
18	7007.003.006.00.2	1	Alavanca do acelerador	Palanca del acelerador		●			
19	4102.010.013.04.3	1	Porca sextavada	Tuerca hexagonal		●			
20	7006.003.023.00.9	1	Botão	Boton		●			
21	7007.003.035.00.1	2	Anel de vedação	Aro junta		●			
22	7007.003.020.00.3	1	Bucha enroscada com entalhe	Buje		●			
23	7007.003.013.00.8	1	Anel de vedação	Aro junta		●			
24	4006.010.019.00.1	1	Pino elástico	Perno elástico		●			
25	7007.003.036.00.9	1	Mola de pressão	Resorte de presion		●			
26	7007.003.031.00.0	1	Eixo exentrico	Eje excéntrico		●			

ITEM ITEM	CÓDIGO Nº DE PIEZAS	QTD. CANT.			ALTERAÇÕES ALTERACIONES	Versões Versiones			
						Standard	Marinizado	P.P.D.	Embr. 200
27	7007.001.059.00.3	1	Conjunto vareta do nível do óleo	Conjunto varila nível de la aceite		●			
28	7003.001.020.00.4	2	Anel de vedação	Aro junta		●			
29	4101.040.014.01.3	2	Parafuso sextavado interno sem cabeça	Tornillo hexagonal interno sin cabeza		●			
30	7007.001.035.00.3	1	Pino da mola da alavanca do acelerador	Pernode la resorte palanca del acelerador		●			
31									
32									
33									
34									
35									
36									
37									
38									
38									
39									
40									
41									
42									
43									
44									
45									
46									
47									
48									
49									
50									
51									
52									
53									
54									
55									
56									
57									
58									
59									
60									
61									
62									
63									
64									
65									
66									
67									
68									
69									
70									
71									
72									
73									
74									
75									
76									
77									
78									
79									
80									
81									
82									
83									
84									
85									
86									
87									

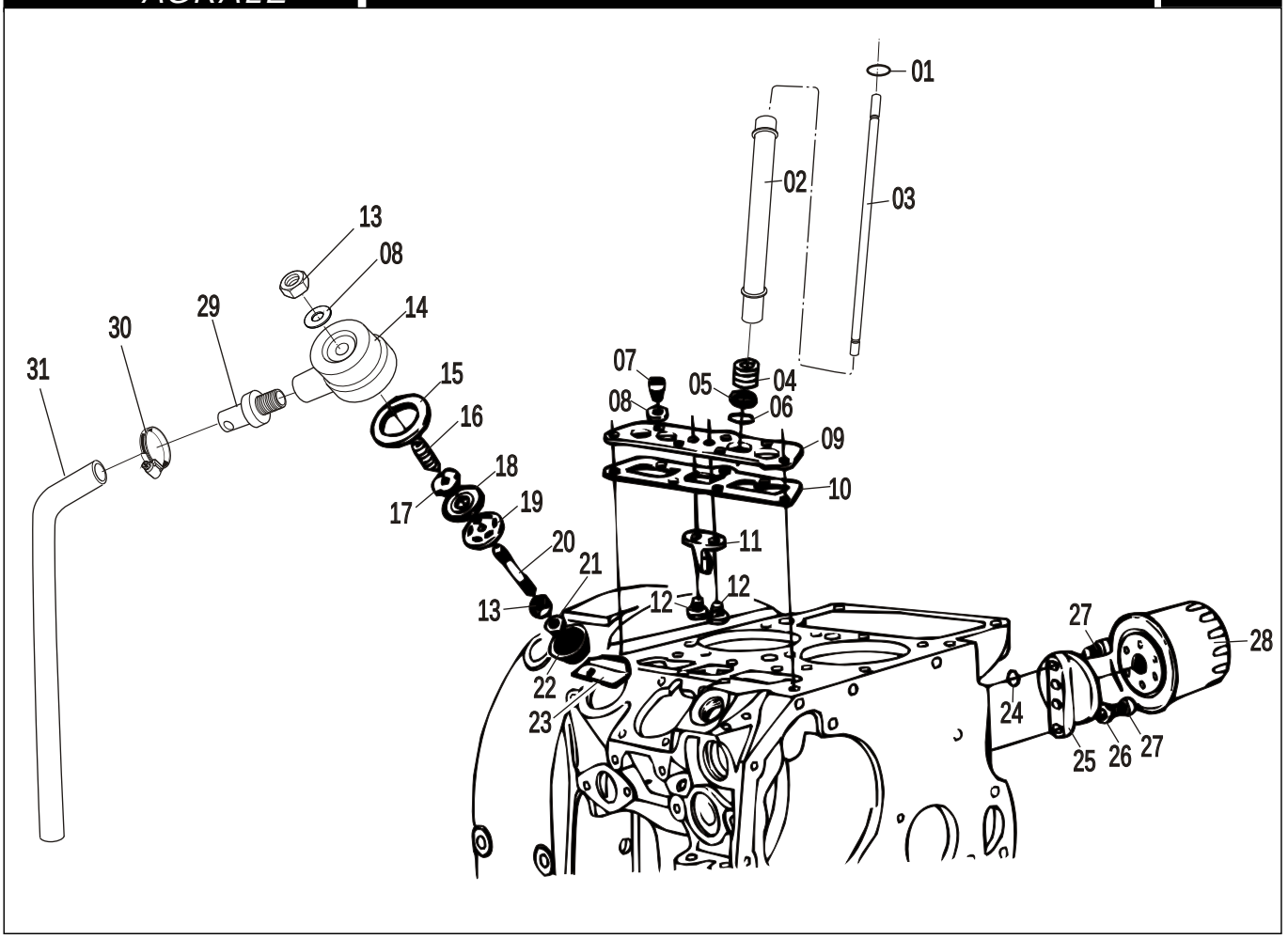

ITEM ITEM	CÓDIGO Nº DE PIEZAS	QTD. CANT.	DENOMINAÇÃO / DENOMINACION		ALTERAÇÕES ALTERACIONES	Versões Versiones: Standard	Marinizado	P.P.D.	Embr. 200
	SISTEMA DO TUBO DE RESPIRO - FILTRO DE ÓLEO DO CÁRTER E VARETA DE VÁLVULA / SISTEMA DEL TUBO DE RESPIRO - FILTRO DEL ACEITE DEL CÁRTER Y VARILLAS DEL VÁLVULA								
01	7007.005.055.00.7	4	Anel de vedação	Aro junta		●			
02	7007.005.020.00.1	4	Tubo protetor das varetas	Tubo protector de las varillas		●			
03	7007.005.016.01.7	4	Conjunto das varetas das válvulas	Conjunto de las varillas de las válvulas		●			
04	7003.005.015.00.0	4	Mola de pressão dos tubos das varetas	Resorte de presión de los tubos de las varillas		●			
05	7007.005.026.00.8	4	Anel de encosto dos tubos das varetas	Anillo		●			
06	7007.005.056.00.5	4	Anel de vedação	Aro junta		●			
07	4001.047.088.05.1	7	Parafuso sextavado	Tornillo hexagonal		●			
08	4014.010.009.00.6	8	Anel de vedação	Aro junta		●			
09	7007.001.017.00.1	1	Suporte das varetas	Suporte de las valvulla		●			
10	7007.001.018.00.9	1	Junta de vedação do suporte das varetas	Junta de vedación del suporte de as varillas		●			
11	7007.003.027.00.8	1	Guia da haste de acionamento	Junta de la varilla de acionamiento		●			
12	4101.047.066.05.7	2	Parafuso sextavado	Tornillo hexagonal		●			
13	4102.011.007.06.9	2	Porca sextavada	Tuerca hexagonal		●			
14	7007.001.058.00.5	1	Tampa do respiro	Tapa del respiro		●			
15	7006.006.037.00.6	1	Junta de vedação do tubo de respiro	Junta del tubo de respiro		●			
16	8002.104.111.00.8	1	Mola de pressão do tubo de respiro	Resorte de presión de tubo de respiro		●			
17	7006.006.032.00.7	1	Arruela limitadora do tubo de respiro	Arandela limitadora tubo de respiro		●			
18	7006.006.031.00.9	1	Membrana do tubo de respiro	Membrana del tubo derespiro		●			
19	7007.001.037.00.9	1	Prato de ventilação do tubo de respiro	Plato de ventilación del tubo de respiro		●			
20	4101.035.027.01.2	1	Parafuso prisioneiro	Tornillo prisionero		●			
21	4103.011.013.01.6	1	Arruela lisa	Arandela lisa		●			
22	7007.001.029.00.6	1	Peneira do tubo de respiro	Criba del tubo de respiro		●			
23	7007.001.036.01.9	1	Chapa defletora do tubo de respiro	Hoja deflectora del tubo de respiro		●			
24	6005.004.027.00.2	3	Anel de vedação	Aro junta		●			
25	7007.007.011.00.8	1	Flange do filtro de óleo	Pletina del filtro de aceite		●			
26	4103.012.009.01.3	2	Arruela de pressão	Arandela de presión		●			
27	4101.037.082.05.3	2	Parafuso sextavado interno	Tornillo Hexagonal interno		●			
28	7007.007.021.00.7	1	Conjunto do filtro de óleo	Conjunto del filtro de aceite		●			
29	7006.006.042.00.6	1	Tubo de respiro	Tornillo hexagonal interno		●			

Item *Item*	Código *Nº De Piezas*	Qtd. *Cant.*			Alterações *Alteraciones*	Versões Versiones: Standard	Marinizado	P.p.d.	Embr. 200
30	7006.011.041.00.1	1	Abraçadeira	Abrazadera		●			
31	7007.001.036.00.1	1	Mangueira	Manguera		●			
32									
33									
34									
35									
36									
37									
38									
38									
39									
40									
41									
42									
43									
44									
45									
46									
47									
48									
49									
50									
51									
52									
53									
54									
55									
56									
57									
58									
59									
60									
61									
62									
63									
64									
65									
66									
67									
68									
69									
70									
71									
72									
73									
74									
75									
76									
77									
78									
79									
80									
81									
82									
83									
84									
85									
86									
87									
88									
89									
90									

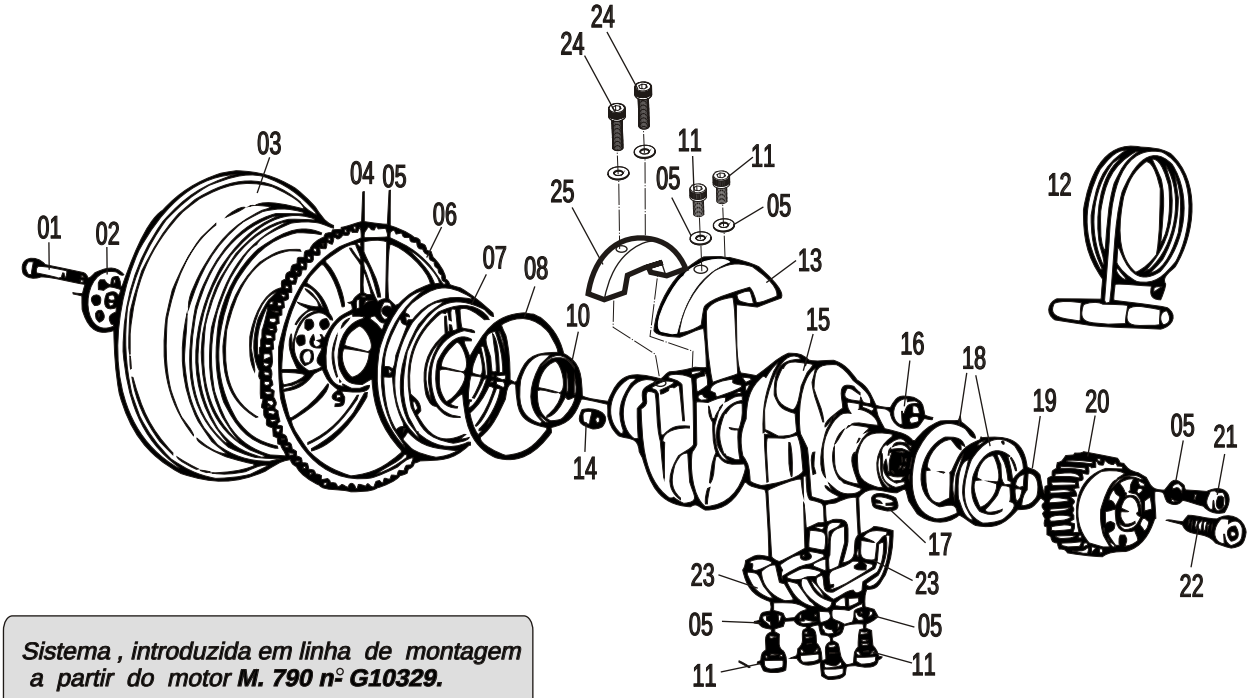

*Sistema , introduzida em linha de montagem a partir do motor **M. 790 nº G10329.***

*Sistema introducido en la línea de ensamblaje a partir del motor **M. 790 Nº G 10329.***

	SISTEMA DA ÁRVORE DA MANIVELA - FLANGE - CREMALHEIRA E VOLANTE / SISTEMA DE LA CIGUEÑAL- FLANGE - CREMALLERA Y VOLANTE					Versões Versiones			
ITEM *ITEM*	CÓDIGO *Nº DE PIEZAS*	QTD. *CANT.*	DENOMINAÇÃO / *DENOMINACION*		ALTERAÇÕES *ALTERACIONES*	Standard	Marinizado	P.P.D.	Embr. 200
01	4101.038.014.03.3	6	Parafuso sextavado interno	Tornillo hexagonal interno		●			
02	7007.009.002.00.5	1	Arruela distanciadora	Aranadela distanciadora		●			
03	7007.009.049.00.6	1	Volante	Volante		●			
03	7007.009.052.00.0	1	Conjunto polia - Partida manual	Conjunto polea - partida manual			●		
04	4102.011.011.05.3	4	Porca sextavada	Tuerca hexagonal		●			
05	4103.012.010.01.1	8	Arruela pressão	Arandella de presión		●			
06	7106.010.002.01.0	1	Cremalheira	Cremalheira		●			
07	7007.002.010.00.5	1	Flange - Mancal árvore manivela	Brida -Suporte cinquenãl		●			
08	7007.002.017.00.0	1	Anel de vedação	Aro junta		●			
09	7007.002.025.00.3	1	Retentor	Retén		●			
10	7007.002.011.00.3	1	Casquilho - STD	Casquillo - STD		●			
10	7007.002.011.01.1	1	Casquilho - 0,25	Casquillo - 0,25		●			
10	7007.002.011.02.9	1	Casquilho - 0,50	Casquillo - 0,50		●			
11	4101.038.001.02.2	6	Parafuso sextavado interno	Tornillo hexagonal interno		●			
12	7003.010.011.00.2	1	Conjunto punho e corda	Conjunto anija y cuerda		●			
13	7007.002.004.00.8	1	Contrapeso - Árvore da manivela	Contrapeso - cigueñal		●			
14	7007.009.001.00.7	1	Bucha guia da árvore da manivela	Buje de la cingueñal		●			
15	7007.002.030.00.3	1	Conjunto árvore manivela-STD (íncluе os	Conjunto cigueñal -- STD (incluye los		●			
			ítens 05,11,13,16, 23, 24 e 25)	ítens 05,11,13,16, 23, 24 y 25)					
16	4012.010.015.00.7	2	Tampa de vedação	Tapa de vedacíon		●			
17	4005.010.010.00.2	1	Chaveta	Chaveta		●			
18	7007.001.073.00.4	1	Casquilho - Lado do comando - STD	Casquillo - lado del comando - STD		●			
18	7007.001.074.00.2	1	Casquilho - Lado do comando - 0,25	Casquillo - lado de comando - 0,25		●			
18	7007.001.075.00.9	1	Casquilho - Lado do comando - 0,50	Casquillo - lado del comando - 0,50		●			
19	7007.002.003.00.0	1	Anel de vedação	Tornillo hexagonal		●			
20	7007.002.006.00.3	1	Embreagem da árvore da manivela	Embreague del arbol de manija		●			
21	4101.037.098.02.9	8	Parafuso sextavado	Tornillo hexagonal		●			
22	4101.038.050.06.0	1	Parafuso sextavado	Tornillo hexagonal		●			
23	7007.002.032.00.9	2	Contrapeso da árvore da manivela	Contrapeso de la cingueñal		●			

ITEM ITEM	CÓDIGO Nº DE PIEZAS	QTD. CANT.			ALTERAÇÕES ALTERACIONES	Versões Versiones			
						Standard	Marinizado	P.P.D.	Embr. 200
24	4101.037.098.02.9	2	Parafuso sextavado interno	Tornillo hexagonal interno		●			
25	7007.002.031.00.1	1	Contrapeso da árvore da manivela	Contrapeso de sigueñal		●			
26									
27									
28									
29									
30									
31									
32									
33									
34									
35									
36									
37									
38									
38									
39									
40									
41									
42									
43									
44									
45									
46									
47									
48									
49									
50									
51									
52									
53									
54									
55									
56									
57									
58									
59									
60									
61									
62									
63									
64									
65									
66									
67									
68									
69									
70									
71									
72									
73									
74									
75									
76									
77									
78									
79									
80									
81									
82									
83									
84									

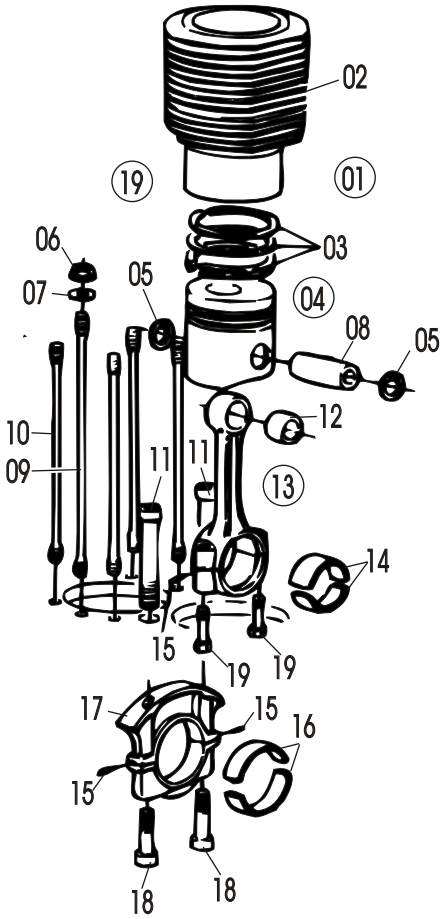

ITEM ITEM	CÓDIGO Nº DE PIEZAS	QTD. CANT.	DENOMINAÇÃO / DENOMINACION		ALTERAÇÕES ALTERACIONES	Versões Versiones: Standard	Marinizado	P.P.D.	Embr. 200
	SISTEMA DO CILINDRO- BIELA E MANCAL CENTRAL / SISTEMA DE CILINDRO- BIELA Y SUPORTE CENTRAL								
01	7007.099.001.00.8	2	Conj. kits, cilindro, pistão, anéis - standard	Conj. kits, cilindro, pistón, aros - standard		●			
			(inclui os ítens 02, 03 e 04)	(incluye l os ítens 02, 03 y 04)					
02	7007.004.015.00.2	2	Cilindro - Standard	Cilindro - Standard		●			
03	7007.004.006.00.1	2	Conj. dos anéis do pistão - Standard	Conj. de aros del pistón - Standard		●			
03	7007.004.006.01.9	2	Conj. dos anéis do pistão - 0,25	Conj. de aros del pistón - 0,25		●			
03	7007.004.006.02.7	2	Conj. dos anéis do pistão - 0,50	Conj. de aros del pistón - 0,50		●			
04	7007.004.005.00.3	2	Conj. de pistão-standard (inclui o ítem 05)	Conj. de pistón - standard (incluye item 05)		●			
04	7007.004.005.01.1	2	Conj. de pistão-0,25 (inclui o ítem 05)	Conj. de pistón - 0,25 (incluye item 05)		●			
04	7007.004.005.02.9	2	Conj. de pistão-0,50 (inclui o ítem 05)	Conj. de pistón - 0,50 (incluye item 05)		●			
05	4008.011.021.00.2	4	Anel elástico	Aro elástico		●			
06	7007.004.016.00.0	10	Porca sextavada	Tuerca hexagonal		●			
07	7007.004.017.00.8	10	Arruela	Arandela		●			
08	-	2	Item sem reposição individual	Item sin reposición individual		●			
09	7007.001.015.00.5	2	Parafuso prisioneiro cilindro	Tornillo prisioneiro cilindro		●			
10	7007.001.014.00.8	8	Parafuso prisioneiro cilindro	Tornillo prisioneiro cilindro		●			
11	4101.038.017.02.8	2	Parafuso sextavado interno	Tornillo hexagonal interno		●			
12	7007.004.004.00.6	2	Bucha da biela	Buje de la biela		●			
13	7007.004.002.00.0	2	Conjunto da biela (inclui os ítens 12 e 14)	Conjunto de biela (incluye los itens 12 y 16)		●			
14	7007.099.019.00.0	2	Casquilho da biela - STD	Casquillo de la biela - STD		●			
14	7007.099.023.00.2	2	Casquilho da biela - 0,25	Casquillo de la biela - 0,25		●			
14	7007.099.024.00.0	2	Casquilho da biela - 0,50	Casquillo de la biela - 0,50		●			
15	4004.010.003.00.0	8	Pino cilíndro	Perno cilíndro		●			
16	7007.099.020.00.8	1	Conjunto mancal central - STD	Conjunto mancal central - STD		●			
16	7007.099.021.00.6	1	Conjunto mancal central - 0,25	Conjunto mancal central - 0,25		●			
16	7007.099.022.00.4	1	Conjunto mancal central - 0,50	Conjunto mancal central - 0,50		●			
17	7007.099.016.00.2	1	Conjunto mancal central da árvore de	Conjunto mancal central de la cigueñal					
			de manivela (inclui o ítem 18)	(incluye ítem 18)		●			
18	4101.038.012.02.9	2	Parafuso sextavado interno	Tornillo hexagonal interno		●			
19	7006.004.022.00.0	2	Parafuso cabeça biela	Tornillo cabeza biela		●			

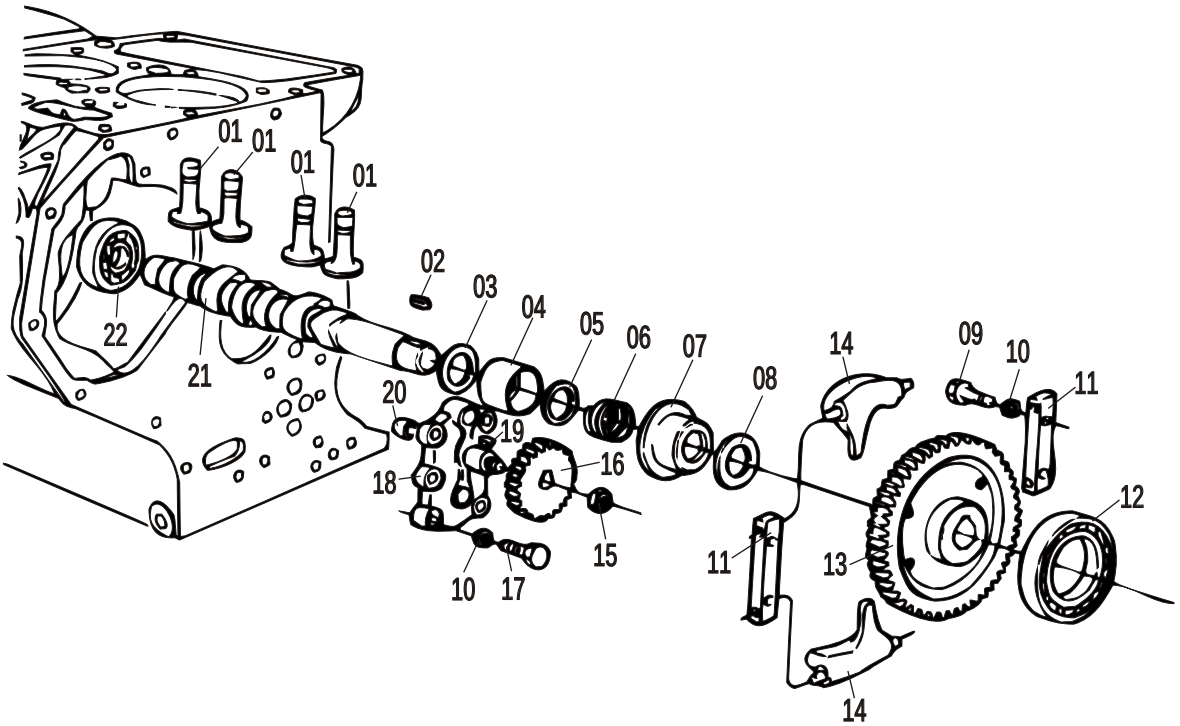

ITEM ITEM	CÓDIGO Nº DE PIEZAS	QTD. CANT.	DENOMINAÇÃO / DENOMINACION		ALTERAÇÕES ALTERACIONES	Versões Versiones Standard	Marinizado	P.P.D.	Embr. 200
	SISTEMA DO COMANDO DE VÁLVULAS - BOMBA E ENGRENAGEM DE COMANDO / SISTEMA DEL COMANDO DE LAS VALVULAS - BOMBA ENGRENAJE DEL COMANDO								
01	7007.005.002.00.9	4	Tucho das varetas da válvulas	Tucho de las varillass de las válvulas		●			
02	4005.010.010.00.2	1	Chaveta	Chaveta		●			
03	7007.005.004.00.5	1	Arruela do copo do regulador	Arandela del cuerpo del regulador		●			
04	7007.005.027.00.6	1	Copo do regulador	Cuerpo del regulador		●			
05	7007.005.028.00.4	1	Arruela encosto	Arandela de respaldo		●			
06	7007.005.014.00.4	1	Mola do regulador - 3000 RPM	Resorte del regulador - 3000 RPM		●			
06	7007.005.010.00.2	1	Mola do regulador - até 1800 RPM	Resorte del regulador - hasta 1800 RPM		●			
07	7007.005.005.00.2	1	Luva do regulador	Luva del regulador		●			
08	7007.005.029.00.2	1	Arruela de encosto	Arandela de respaldo		●			
09	7007.005.031.00.8	4	Parafuso sextavado interno	Tornillo hexagonal interno		●			
10	4103.012.009.01.3	9	Arruela de pressão	Arandela de presión		●			
11	7007.005.030.00.0	2	Suporte dos contrapesos	Suporte de los contrapesos		●			
12	4001.018.007.00.9	1	Rolamento	Rodamiento		●			
13	7007.005.008.00.6	1	Engrenagem do eixo de comando de válvulas	Engrenaje del eje del comando de válvulas		●			
14	7007.005.009.00.4	2	Contrapeso do regulador	Contrapeso del regulador		●			
15	4102.022.031.05.8	1	Porca autofreno	Tornillo freno		●			
16	7007.007.007.00.6	1	Engrenagem de acionamento da bomba do óleo	Engrenaje del acionamento de bomba		●			
17	4101.045.033.05.9	5	Parafuso sextavado	Tornillo hexagonal interno		●			
18	7007.007.001.00.9	1	Conjunto da bomba do óleo	Conjunto de la bomba de aceite		●			
19	4005.011.001.00.0	1	Chaveta	Chaveta		●			
20	7007.007.023.00.3	1	Bucha da bomba do óleo	Bucha da bomba do óleo		●			
21	7007.005.007.00.8	1	Eixo de comando de válvulas	Eje de la bomba de aceite		●			
22	4001.019.020.00.1	1	Rolamento	Rodamiento		●			
23									
24									
25									
26									
27									
28									

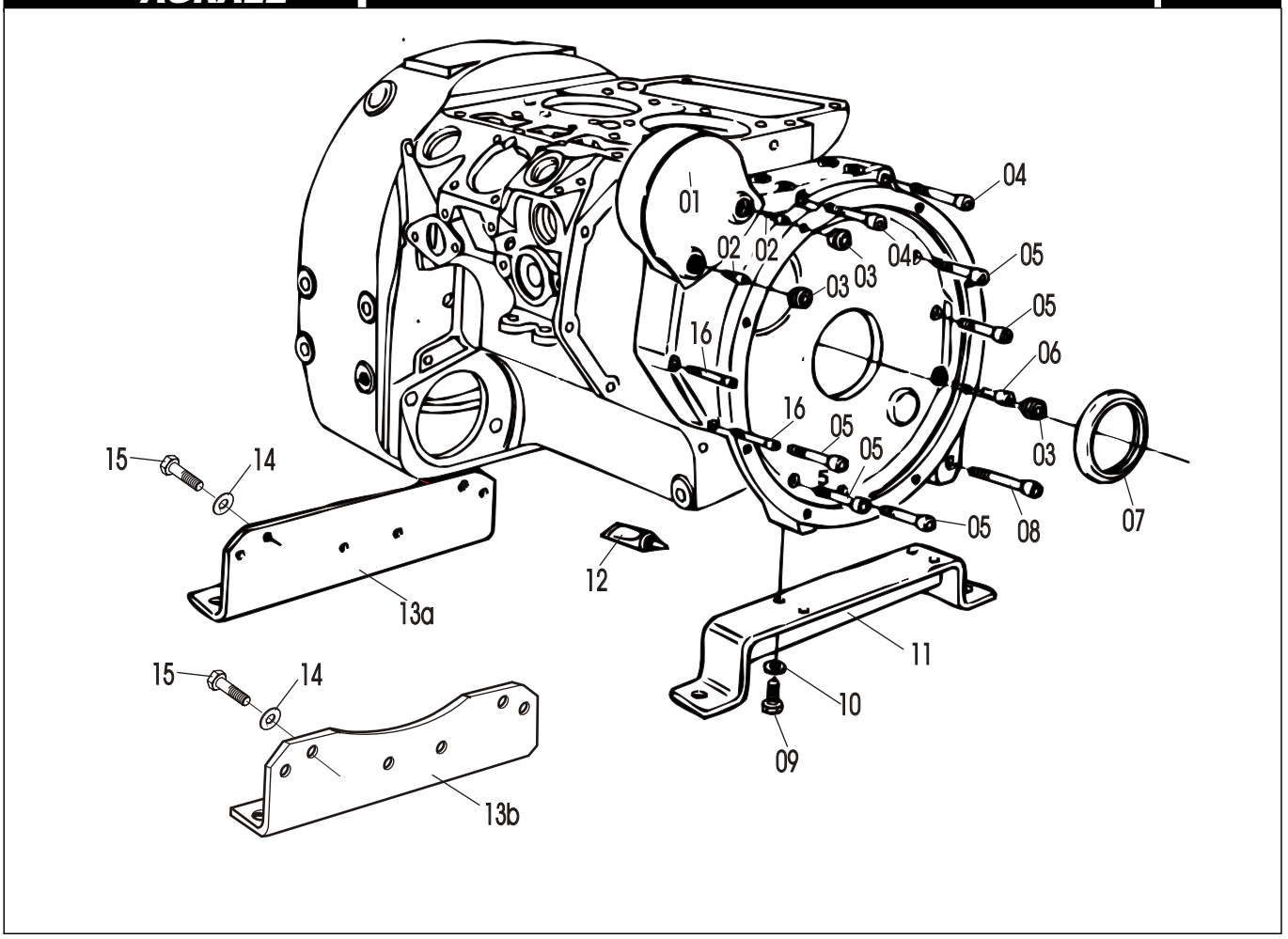

ITEM ITEM	CÓDIGO Nº DE PIEZAS	QTD. CANT.	DENOMINAÇÃO / DENOMINACION		ALTERAÇÕES ALTERACIONES	Versões Versiones Standard	Marinizado	P.P.D.	Embr. 200
	SISTEMA DA TAMPA DO COMANDO E SUPORTE DO MOTOR SISTEMA DA TAPA DEL COMANDO Y SOPORTE DEL MOTOR								
01	7007.005.013.04.8	1	Tampa de comando	Tapa de comando		●			
02	4101.037.082.05.6	2	Parafuso sextavado interno	Tornillo hexagonal interno		●			
03	4010.011.020.00.0	3	Bujão	Tapón		●			
04	4101.038.005.01.5	2	Parafuso sextavado interno	Tornillo hexagonal interno		●			
05	4101.038.003.05.1	5	Parafuso sextavado interno	Tornillo hexagonal interno		●			
06	4101.037.096.01.5	1	Parafuso sextavado interno	Tornillo hexagonal interno		●			
07	7007.005.057.00.3	1	Retentor	Retén		●			
08	4101.038.015.05.5	1	Parafuso sextavado interno	Tornillo hexagonal interno		●			
09	4101.048.022.05.9	4	Parafuso sextavado	Tornillo hexagonal		●			
10	4103.012.011.01.9	4	Arruela de pressão	Arandela de presión		●			
11	7007.001.041.00.1	1	Suporte do motor	Suporte del motor		●			
12	2031.000.033.00.4	1	Cola Loctíte 515	Cola Loctíte 515		●			
12	7007.005.011.00.0	1	Junta de vedação (reposição)	Junta de vedación (reposición)		●			
13a	7007.001.005.01.4	1	Suporte do motor	Suporte del motor		●			
13b	7107.007.004.00.1	1	Suporte do motor	Suporte del motor			●		
14	4103.012.010.01.1	4	Arruela de pressão	Arandela de presión		●			
15	4101.048.006.05.2	4	Parafuso sextavado	Tornillo hexagonal		●			
16	4101.037.092.01.4	1	Parafuso sextavado I	Tornillo hexagonal I		●			
17									
18									
19									
20									
21									
22									
23									
24									
25									
26									
27									

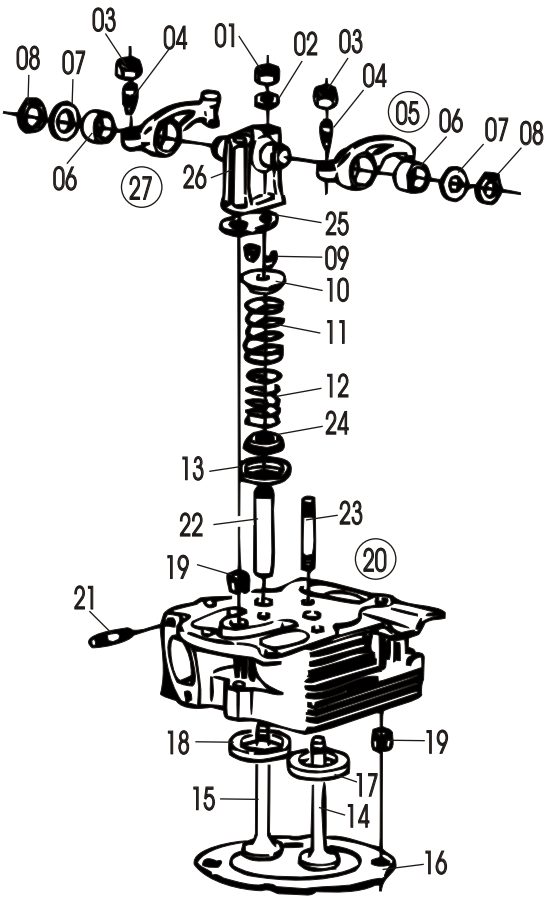

ITEM ITEM	CONJUNTO DO CABEÇOTE DO CILINDRO COMPLETO| COJUNTO DEL CABEZOTE DEL CILINDRO COMPLETO CÓDIGO Nº DE PIEZAS	QTD. CANT.	DENOMINAÇÃO / DENOMINACION		ALTERAÇÕES ALTERACIONES	Versões Versiones: Standard	Marinizado	P.P.D.	Embr. 200
01	4102.011.007.06.9	2	Porca sextavada	Tuerca hexagonal		●			
02	4103.011.013.01.6	2	Arruela lisa	Arndela lisa		●			
03	7006.006.023.00.6	4	Porca sextavada	Tuerca hexagonal		●			
04	7007.006.022.00.8	4	Parafusos de regulagem dos balancins	Tornillo de regulagem del balancins		●			
05	7007.006.009.00.3	2	Balancim de adimição (inclui item 6)	Balancim de adimición		●			
06	7007.006.031.00.7	4	Bucha dos balancins	Buja de los balancim		●			
07	7015.004.037.00.9	CN	Arruela de compensação - 0,2mm	Arandela de compensación- 0,2mm		●			
07	7015.004.026.00.2	CN	Arruela de compensação - 0,3mm	Arandela de compensación- 0,2mm		●			
08	4008.010.016.00.3	4	Anel elástico	Aro elástico		●			
09	7007.006.010.00.1	8	Bucha cônica	Buja cónica		●			
10	7007.006.014.00.3	4	Prato da mola das válvulas	Plato del resorte de las válvulas		●			
11	7007.006.008.01.3	4	Mola externa	Resorte externa		●			
12	7007.006.007.00.7	4	Mola interna	Resorte interna		●			
13	7007.006.033.01.1	4	Anel intermediário	Aro intermediario		●			
14	7007.006.005.00.1	2	Válvula de admissão	Válvula de admisíon		●			
15	7007.006.006.00.9	2	Válvula de escape	Válvula del escape		●			
16	7007.006.034.00.1	CN	Junta do cabeçote - 0,5mm	Junta de la culata - 0,5mm		●			
16	7007.006.034.01.9	CN	Junta do cabeçote - 0,6mm	Junta de la culata - 0,6mm		●			
16	7007.006.034.02.7	CN	Junta do cabeçote - 0,7mm	Junta de la culata - 0,7mm		●			
16	7007.006.034.03.5	CN	Junta do cabeçote - 0,8mm	Junta de la culata - 0,8mm		●			
16	7007.006.034.04.3	CN	Junta do cabeçote - 0,9mm	Junta de la culata - 0,9mm		●			
16	7007.006.034.05.0	CN	Junta do cabeçote - 1,0mm	Junta de la culata - 1,0mm		●			
16	7007.006.034.06.8	CN	Junta do cabeçote - 1,1mm	Junta de la culata - 1,1mm		●			
16	7007.006.034.07.6	CN	Junta do cabeçote - 0,4mm	Junta de la culata - 0,4mm		●			
17	7007.006.013.00.5	2	Sede da válvula - admissão	Ajuste de la valvula - admisión		●			
18	7007.006.012.00.7	2	Sede da válvula - escape	Ajuste de la valvula - escape		●			
19	4006.013.089.00.1	1	Pino elástico	Perno elástico		●			
20	7007.006.001.00.0	2	Conj. cabeçote do cilindro completo (inclui	Conj. Del cabezote del cilindro completo (inclui					
			os itens 19, 21 e 22)	los itenes 19, 21 y 22)		●			

ITEM *ITEM*	CÓDIGO *Nº DE PIEZAS*	QTD. *CANT.*			ALTERAÇÕES *ALTERACIONES*	Versões Versiones: Standard	Marinizado	P.P.D.	Embr. 200
			os itens 19, 21 e 22)	los itens 19, 21y 22)		●			
21	4101.035.012.06.3	4	Parafuso prisioneiro	Tornillo prisionero		●			
22	7007.006.004.01.2	4	Guia de válvulas	Guía de las válvulas		●			
23	4101.035.020.05.8	2	Parafuso prisioneiro	Tornillo prisionero		●			
24	7007.006.035.00.8	4	Cápsula do guia de válvulas	Capsula de la guia de valvulas		●			
25	7007.006.020.00.0	2	Junta de vedação do suporte dos balancins	Junta del suporte de los balancins		●			
26	7007.006.021.00.8	2	Suporte dos balancins	Suporte dos balancins		●			
27	7007.006.011.00.9	2	Conj. balancim de escape (inclui item 06)	Conj. balancin de escape (incluye item 06)		●			
28									
29									
30									
31									
32									
33									
34									
35									
36									
37									
38									
38									
39									
40									
41									
42									
43									
44									
45									
46									
47									
48									
49									
50									
51									
52									
53									
54									
55									
56									
57									
58									
59									
60									
61									
62									
63									
64									
65									
66									
67									
68									
69									
70									
71									
72									
73									
74									
75									
76									
77									
78									
79									
80									

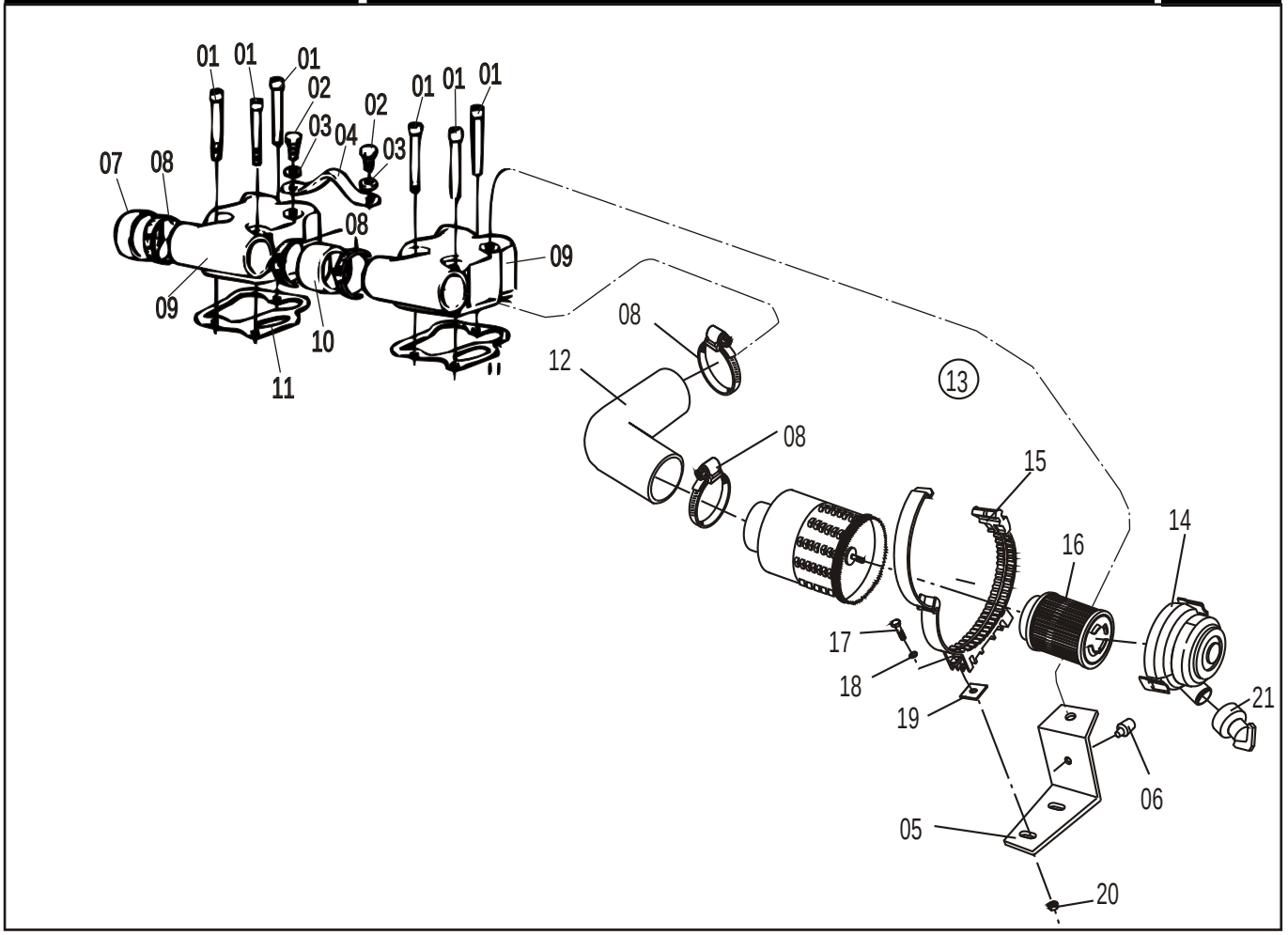

ITEM ITEM	CÓDIGO Nº DE PIEZAS	QTD. CANT.	DENOMINAÇÃO / DENOMINACION		ALTERAÇÕES ALTERACIONES	Versões Versiones: Standard	Marinizado	P.P.D.	Embr. 200
	CONJUNTO TAMPA DO CABEÇOTE E FILTRO DE AR / CONJUNTO TAPA DE CULATA Y FILTRO DE AIRE								
01	4101.037.095.05.8	6	Parafuso sextavado interno	Tornillo hexagono interno		●			
02	4101.048.022.05.9	2	Parafuso sextavado	Tornillo hexagono		●			
03	4103.012.011.01.9	2	Arruela de pressão	Arandela de presión		●			
04	7007.006.025.00.9	1	Presilha de transporte do motor	Presilha de trasporte del motor		●			
05	7007.012.053.00.0	1	Conjunto suporte - filtro de ar	Conjunto suporte - filtro de aire		●			
06	5061.001.173.00.1	1	Batente	Batiente		●			
07	7007.006.070.00.5	1	Tampa de vedação	Tapa de vedación		●			
08	7007.012.005.00.3	5	Abraçadeira	Abrazadera		●			
09	7007.006.028.00.3	2	Tampa do cabeçote do cilindro	Tapa del culata del cilindro		●			
10	7007.006.071.00.3	1	Mangueira de ligação - tampa do cabeçote	Manguera de ligación - tapa del culata		●			
11	7007.006.026.00.7	2	Junta da tampa do cabeçote	Junta de la tapa del culata		●			
12	7007.012.052.00.5	1	Mangueira do filtro de ar	Manguera del filtro de air		●			
13	7010.012.020.00.6		Conjunto filtro de ar (inclui os ítens	Conjunto filtro de air (incluye l os ítens		●			
			14,16 e 21)	14,16 y 21)		●			
14	7010.012.019.00.8	1	Fundo	Tampa de filtro de aire		●			
15	7010.012.017.00.2	1	Cinta o filtro	Faja del filtro		●			
16	7010.012.018.00.0	1	Elemento filtrante	Elemento filtrante		●			
17	4101.047.094.05.9	2	Parafuso sextavado	Tornillo hexagonal		●			
18	4103.024.011.01.5	2	Arruela lisa	Arandela lisa		●			
19	7010.012.024.00.8	2	Amortecedor	Amortiguador		●			
20	4102.011.007.06.9	2	Porca sextada	Tuerca hexagonal		●			
21	6006.002.349.00.1	1	Válvula de descarga	Valvula de descarga		●			
22									
23									
24									
25									
26									
27									
28									

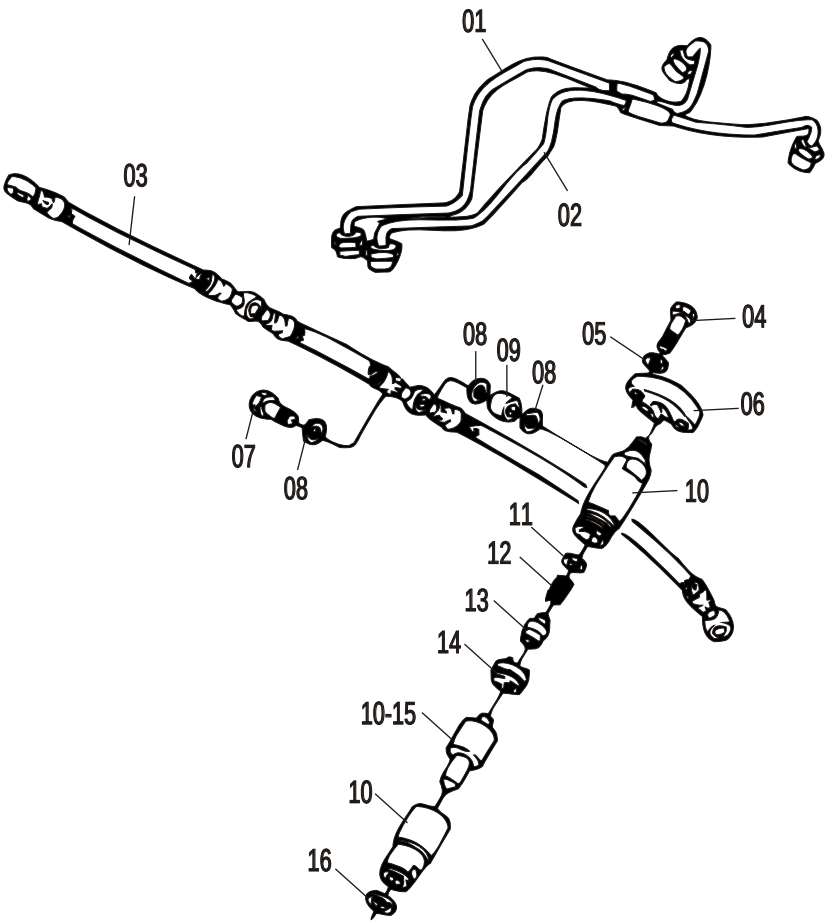

	CONJUNTO BICO INJETOR/ CONJUNTO TUBERA					Versões Versiones			
ITEM *ITEM*	CÓDIGO *Nº DE PIEZAS*	QTD. *CANT.*	DENOMINAÇÃO / *DENOMINACION*		ALTERAÇÕES *ALTERACIONES*	Standard	Marinizado	P.P.D.	Embr. 200
01	7007.008.002.00.6	2	Conjunto tubo de pressão II	Conjunto tubo de presión II		●			
02	7007.008.001.00.8	1	Conjunto tubo de pressão I	Conjunto tubo de presión I		●			
03	7007.011.088.00.0	1	Conjunto tubo de retorno	Conjunto tubo de retorno		●			
04	4101.045.037.05.0	4	Parafuso sextavado	Tornillo hexagonal		●			
05	4103.012.009.01.3	4	Arruela de pressão	Arandela de presión		●			
06	7007.008.011.00.7	2	Suporte do bico injetor	Suporte del tubera		●			
07	7007.008.014.00.1	2	Parafuso oco do bico injetor	Tornillo hueco		●			
08	4014.010.009.00.6	6	Anel de vedação	Aro junta		●			
09	7007.008.013.00.3	2	Tubo distanciador do porta-injetor	Tubo distanciador del portainyector		●			
10	7007.008.006.00.7	2	Conjunto porta injetor (Bosch)	Conjunto del portainyector (Bosch)		●			
11	7006.099.027.00.5	1	Conjunto de regulagem do bico injetor	Conjunto del regulaje del pico inyector (Bosch)		●			
12	7007.008.039.00.8	2	Mola	Resorte		●			
13	7003.008.032.00.2	2	Pino de pressão	Perno de presíon		●			
14	7007.008.041.00.4	2	Disco intermediário	Disco intermedio		●			
15	7007.008.007.00.5	2	Bico injetor (B)	Pico inyector (B)		●			
16	7007.008.016.00.6	2	Anel de vedação	Aro junta		●			
17									
18									
19									
20									
21									
22									
23									
24									
25									
26									
27									
28									
29									

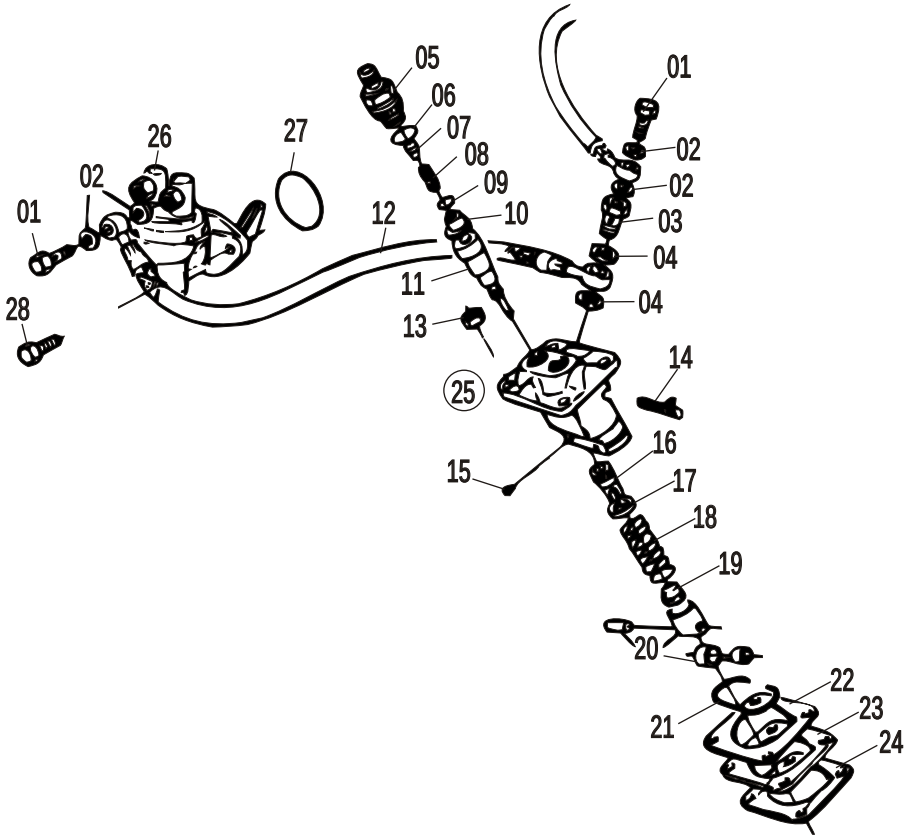

ITEM ITEM	CÓDIGO Nº DE PIEZAS	QTD. CANT.	DENOMINAÇÃO / DENOMINACION		ALTERAÇÕES ALTERACIONES	Versões Versiones Standard	Marinizado	P.P.D.	Embr. 200
	SISTEMA DA BOMBA INJETORA E BOMBA ALIMENTADORA / SISTEMA DE LA BOMBA INYETORA Y BOMBA ALIMENTADORA								
01	7007.008.025.00.7	2	Parafuso ôco	Tornillo hueco		●			
02	4014.010.009.00.6	2	Anel de vedação	Aro junta		●			
03	7007.011.009.00.6	1	Parafuso ôco sangria automática	Tornillo hueco sangría automática		●			
04	4014.010.017.00.9	2	Anel de vedação	Aro junta		●			
05	7007.008.024.00.0	2	Porta válvula da bomba	Puerta valvula de bomba		●			
06	7007.008.023.00.2	2	Anel de vedação	Aro junta		●			
07	7007.008.037.00.2	2	Conjunto peças de enchimento	Conjunto pieza de ilenar ilenado		●			
08	7007.008.038.00.0	2	Mola da válvula de pressão	Resorte de la válvula de preción		●			
09	7007.008.022.00.4	2	Arruela intermediária da bomba	Arandela intermediaria de la bomba		●			
10	7007.008.021.00.6	2	Válvula de pressão da bomba	Válvula de presión de la bomba		●			
11	7007.008.019.00.0	2	Elemento da bomba injetora	Elemento de la bomba inyetora		●			
12	7007.011.087.00.2	1	Tubulação combustível	Tubulación de combustíblel		●			
13	4102.011.007.06.9	4	Porca sextavada	Turca hexagonal		●			
14	7007.008.035.00.6	1	Cremalheira	Cremallera		●			
15	7006.008.014.00.3	2	Pino de fixação	Perno de fixação		●			
16	7006.008.020.00.0	2	Mangam de regulagem	Perno de fixação		●			
17	7006.099.029.00.1	2	Prato da mola	Plato de la resorte		●			
18	7006.008.017.00.6	2	Mola de pressão	Resorte de presión		●			
19	7006.008.016.00.8	2	Prato da mola	Plato de la resorte		●			
20	7006.099.028.00.3	2	Kits roletes completo	Kits rodamiento completo		●			
21	7007.008.036.00.4	1	Grampo	Grapa		●			
22	7007.008.003.00.4	CN	Junta de ajuste - 0,2	Junta de ajuste - 0,2		●			
22	7007.008.003.01.2	CN	Junta de ajuste - 0,3	Junta de ajuste - 0,3		●			
22	7007.008.003.02.0	CN	Junta de ajuste - 0,5	Junta de ajuste - 0,5		●			
23	7007.008.045.00.5	1	Calço da bomba injetora	Calce de la bomba inyectora		●			
24	7007.008.012.00.5	1	Junta de vedação	Junta de vedacion		●			
25	7007.008.004.00.2	1	Conjunto bomba injetora - completa (inclui	Conjunto bomba inyectora - completa (incluye					
			Itens 05,06,07,08,09,10,11,16,17,18,19,20e21	Itens 05,06,07,08,09,10,11,16,17,18,19,20y21)		●			
26	7007.008.040.00.6	1	Conjunto bomba alimentadora	Conjunto bomba alimentadora		●			

ITEM *ITEM*	CÓDIGO *Nº DE PIEZAS*	QTD. *CANT.*			ALTERAÇÕES *ALTERACIONES*	Versões Versiones			
						Standard	Marinizado	P.P.D.	Embr. 200
27	7007.008.047.00.1	1	Anel de vedação	Aro junta		●			
28	4101.047.068.05.3	2	Parafuso sextavado	Tornillo hexagonal		●			
29									
30									
31									
32									
33									
34									
35									
36									
37									
38									
38									
39									
40									
41									
42									
43									
44									
45									
46									
47									
48									
49									
50									
51									
52									
53									
54									
55									
56									
57									
58									
59									
60									
61									
62									
63									
64									
65									
66									
67									
68									
69									
70									
71									
72									
73									
74									
75									
76									
77									
78									
79									
80									
81									
82									
83									
84									
85									
86									
87									

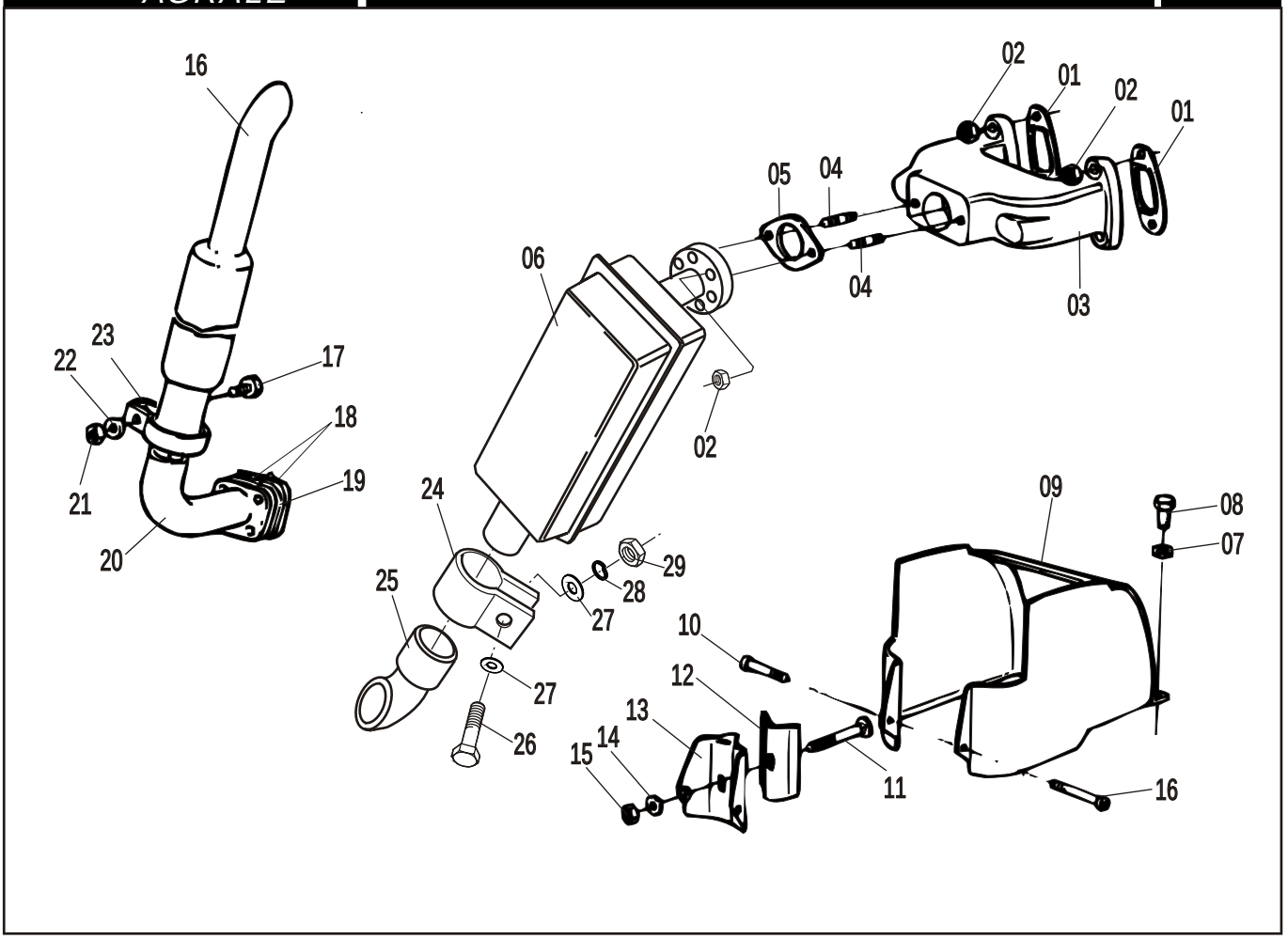

ITEM ITEM	CONJUNTO DE ARREFECIMENTO E SILENCIOSO / CONJUNTO DE COLECTORES Y SILENCIOSO					Versões Versiones			
	CÓDIGO Nº DE PIEZAS	QTD. CANT.	DENOMINAÇÃO / DENOMINACION		ALTERAÇÕES ALTERACIONES	Standard	Marinizado	P.P.D.	Embr. 200
01	7007.013.010.00.2	2	Junta de vedação do coletor	Junta de vedación del coletor		●			
02	7003.013.019.00.2	6	Porca auto freno	Tuerca freno		●			
02	7003.013.019.00.2	8	Porca auto freno	Tuerca freno			●		
03	7007.013.018.00.5	1	Coletor de escape	Colector del escape		●			
03	7007.013.019.00.3	1	Coletor de escape	Colector del escape		●			
04	4101.050.011.05.7	2	Parafuso prisioneiro	Tornillo prisionero		●			
04	4101.050.011.05.7	4	Parafuso prisioneiro	Tornillo prisionero			●		
05	7006.013.027.00.8	1	Junta de vedação	Junta de vedacion		●			
06	7007.013.055.00.7	1	Silencioso	Silenciador		●			
07	4103.012.009.01.3	4	Arruela de pressão	Arandela de presión		●			
07	4103.013.009.01.3	1	Arruela de pressão	Arandela de presión		●			
08	4101.047.086.05.5	2	Parafuso sextavado	Tornillo hexagonal		●			
09	7007.009.058.00.7	1	Conjunto carenagem	Conjunto carena		●			
10	4101.057.060.04.0	2	Parafuso cabeça cilíndrico	Tornillo cabeza cilíndrica		●			
11	7007.009.021.00.5	1	Conjunto parafuso fixador da carenagem	Conjunto tornillo fijador de la carena		●			
12	7007.009.016.00.5	1	Defletor II	Deflector II		●			
13	7007.009.017.00.3	1	Conjunto defletor I	Conjunto deflector I		●			
14	4103.012.007.01.7	1	Arruela de pressão	Arandela de presión		●			
15	4102.011.005.05.5	1	Porca sextavada	Tuerca hexagonal		●			
16	8005.115.005.00.2	1	Silencioso	Silenciador			●		
17	4101.047.092.05.3	1	Parafuso sextavado	Tornillo hexagonal			●		
18	7007.013.013.00.6	2	Junta	Junta			●		
19	7007.013.021.00.9	1	Encosto coletor de escape	Apoyo colector del escape			●		
20	7007.013.014.00.4	1	Joelho do coletor	Codo do colector			●		
21	4102.011.007.06.9	1	Porca sextavada	Tuerca hexagonal			●		
22	4103.012.009.01.3	1	Arruela de pressão	Arandela de presión			●		
23	6001.001.045.00.6	1	Abraçadeira	Abrazadera			●		
24	7007.013.070.00.6	1	Abraçadeira	Abrazadera		●			
25	7007.013.007.00.2	1	Ponteira	Pontera		●			

ITEM *ITEM*	CÓDIGO *Nº DE PIEZAS*	QTD. *CANT.*			ALTERAÇÕES *ALTERACIONES*	Versões Versiones			
						Standard	Marinizado	P.P.D.	Embr. 200
26	4101.047.088.05.1	1	Parafuso sextavado	Tornillo hexagonal		●			
27	4103.011.013.01.6	2	Arruela lisa	Arandela lisa		●			
28	4103.012.009.01.3	1	Arruela de pressão	Arandelade preción		●			
29	4002.011.007.06.9	1	Porca sextavada	Tuerca hexagonal		●			
30									
31									
32									
33									
34									
35									
36									
37									
38									
38									
39									
40									
41									
42									
43									
44									
45									
46									
47									
48									
49									
50									
51									
52									
53									
54									
55									
56									
57									
58									
59									
60									
61									
62									
63									
64									
65									
66									
67									
68									
69									
70									
71									
72									
73									
74									
75									
76									
77									
78									
79									
80									
81									
82									
83									
84									
85									
86									

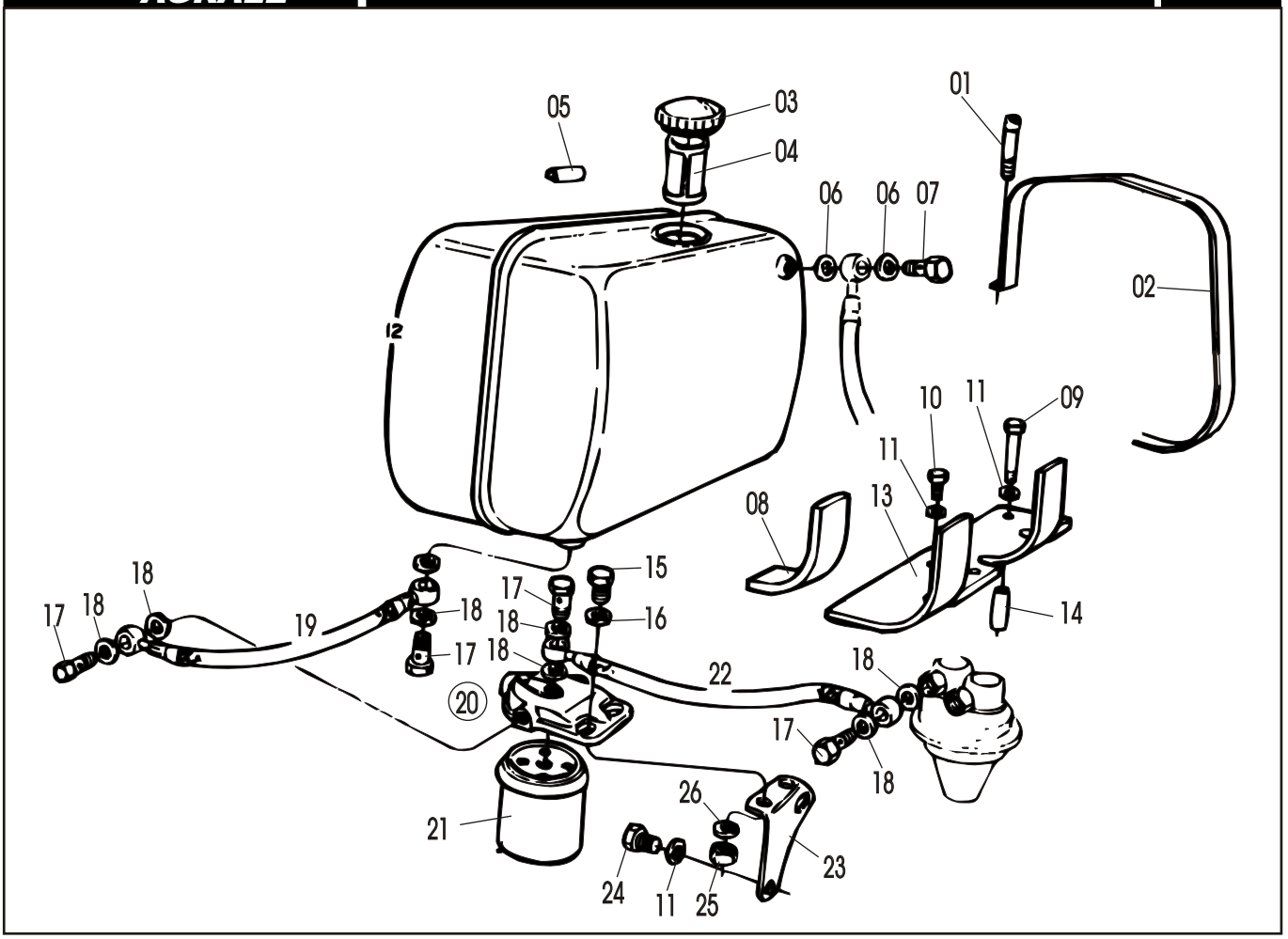

ITEM ITEM	CÓDIGO Nº DE PIEZAS	QTD. CANT.	DENOMINAÇÃO / DENOMINACION		ALTERAÇÕES ALTERACIONES	Versões Versiones Standard	Marinizado	P.P.D.	Embr. 200
	CONJUNTO DO TANQUE DE COMBUSTÍVEL E FILTRO DO ÓLEO / CONJUNTO DEL TANQUE DE COMBUSTIBLE Y FILTRO DEL ACEITE								
01	4101.038.007.05.2	2	Parafuso sextavado do interno	Tornillo hexagonal interno		●			
02	7007.011.065.00.8	2	Cinta de fixação	Cinta de fijación		●			
03	4017.010.001.00.6	2	Tampa de vedação	Tapa de vedación		●			
04	7006.011.029.00.6	1	Filtro do tanque de combustível	Filtro del tanque de combustible		●			
05	7007.011.063.00.3	1	Apoio da cinta	Apoyio de la cinta		●			
06	4014.010.009.00.6	2	Anel de vedação	Aro junta		●			
07	7007.008.025.00.7	1	Parafuso ôco	Tornillo hueco		●			
08	7007.011.062.00.5	2	Perfil protetor	Perfil protector		●			
09	4101.045.063.05.6	2	Parafuso sextavado	Tornillo hexagonal		●			
10	4101.048.006.05.2	2	Parafuso sextavado	Tornillo hexagonal		●			
11	4103.012.010.01.1	4	Arruela de pressão	Arandela lisa		●			
12	7007.011.089.00.8	1	Tanque de combustível	Tanque de combustible		●			
13	7007.011.066.00.6	1	Suporte do tanque	Suporte del tanque		●			
14	7007.011.007.00.0	2	Tubo de fixação	Tubo de fixação		●			
15	4101.048.008.05.8	2	Parafuso sextavado	Tornillo hexagonal		●			
16	4103.011.015.01.1	2	Arruela lisa	Arandela lisa		●			
17	4101.055.023.04.0	4	Parafuso ôco	Tornillo hueco		●			
18	4014.010.020.00.3	8	Anel de vedação	Aro junta		●			
19	7007.011.085.00.6	1	Tubulação de combustível	Tubulación de combustible		●			
20	7006.011.077.00.5	1	Conjunto filtro de combustível Bosch (inclui	Conjunto filtro de combustible Bosch (incluye		●			
			ítem 21)	ítem 21)		●			
21	7006.011.098.00.1	1	Elemento filtrante	Elemento filtrante		●			
22	7007.011.086.00.4	1	Tubulação de combustível	Tubulación de combustible		●			
23	7007.011.075.00.7	1	Suporte do filtro de combustível	Soporte del filtro de combustible		●			
24	4101.048.003.05.9	2	Parafuso sextavado	Tornillo hexagonal		●			
25	4102.011.011.05.3	2	Porca sextavada	Tuerca hexagonal		●			
26	4103.012.010.01.1	2	Arruela de pressão	Arandela lisa		●			
27									
28									

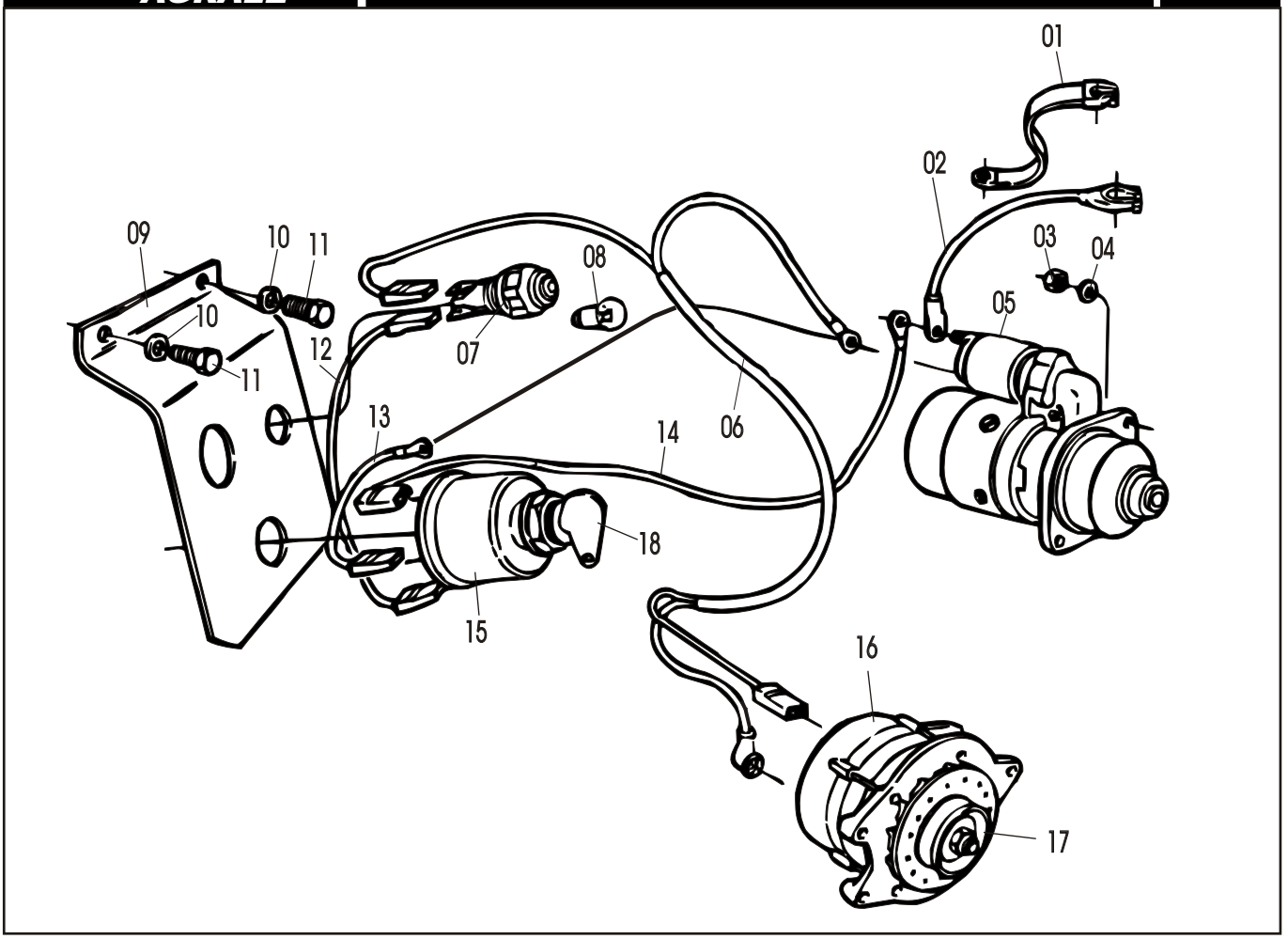

ITEM ITEM	SISTEMA ELÉTRICO NORMAL / SISTEMA ELECTRICO NORMAL					Versões Versiones			
	CÓDIGO Nº DE PIEZAS	QTD. CANT.	DENOMINAÇÃO / DENOMINACION		ALTERAÇÕES ALTERACIONES	Standard	Marinizado	P.P.D.	Embr. 200
01	7106.010.055.00.0	1	Cabo negativo - bateria	Cable negativo - batería		●			
02	7107.010.013.00.7	1	Cabo positivo - bateria (Bosch)	Cable positivo - batería (Boch)		●			
02	8002.111.511.00.0	1	Cabo positivo - bateria (Wapsa)	Cable positivo - batería (Wapsa)		●			
02	7106.010.054.00.3	1	Cabo positivo - bateria	Cable positivo - batería			●		
03	4102.011.014.05.7	2	Porca sextavada	Tuerca hexagonal		●			
04	4103.012.011.01.9	2	Arruela de pressão	Arandela de presión		●			
05	7007.010.010.00.5	1	Motor de partida	Motor de arranque		●			
06	7107.010.126.00.7	1	Conjunto cabo de ligação	Conjunto cable de conección		●			
07	8005.111.127.00.8	1	Conjunto suporte lâmpada piloto - completo	Conjuntosoporte lámpara piloto - completo		●			
07	8005.111.123.00.7	1	Conjunto da lente	Conjunto de la lente		●			
08	7106.010.027.00.9	1	Lâmpada	Lámpara		●			
09	7107.010.015.00.2	1	Painel	Tablero		●			
10	4103.012.009.01.3	2	Arruela de pressão	Arandela de presión		●			
11	4101.047.086.05.5	2	Parafuso sextavado	Tornillo hexagonal		●			
12	7107.010.138.00.2	1	Conjunto de ligação	Conjunto de conección			●		
13	7107.010.139.00.8	1	Conjunto de ligação	Conjunto de conección		●			
14	7107.010.140.00.8	1	Conjunto de ligação	Conjunto de conección		●			
15	8005.111.529.00.5	1	Conjunto chave de contato / partida	Conjunto llave de ignición		●	●		
16	8008.111.120.00.7	1	Conjunto alternador Wapsa	Conjunto alternador Wapsa		●	●		
17	8008.111.121.00.5	1	Polia	Polea		●	●		
18	7106.010.075.00.8	1	Chave de arranque	Llave de ignición		●	●		
19									
20									
21									
22									
23									
24									
25									
26									

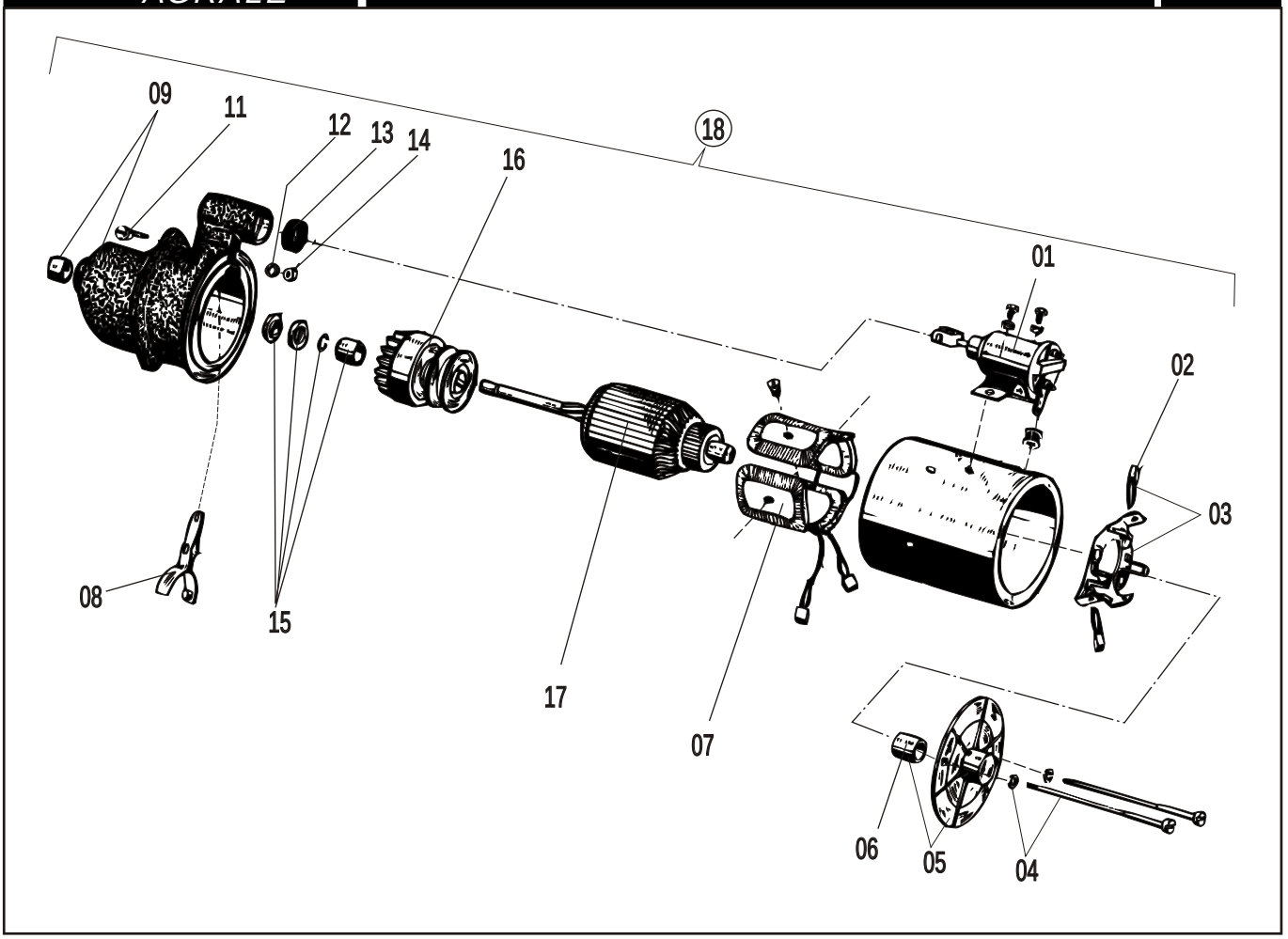

ITEM ITEM	CÓDIGO Nº DE PIEZAS	QTD. CANT.	DENOMINAÇÃO / DENOMINACION		ALTERAÇÕES ALTERACIONES	Versões Versiones: Standard	Marinizado	P.P.D.	Embr. 200
	SISTEMA ELÉTRICO - MOTOR DE PARTIDA/ SISTEMA ELECTRICO - MOTOR DE ARRANQUE								
01	7107.010.062.00.4	1	Conjunto solenóide	Conjunto solenoide		●			
02	7107.010.055.00.8	4	Jogo de escovas	Juego de escobillas		●			
03	7107.010.063.00.2	1	Suporte para porta-escova	Suporte para puerta - escobilla		●			
04	7107.010.064.00.0	2	Conjunto parafuso ligação das tampas	Conjunto tornillo ligação de las tapas		●			
05	7107.010.060.00.8	1	Conjunto tampa - lado coletor	Conjunto tapa - lado colector		●			
06	7107.010.054.00.1	1	Bucha - lado coletor	Buja - lado colector		●			
07	7107.010.052.00.5	1	Bobina de campo	Bobina de campo		●			
08	7107.010.056.00.6	1	Garfo de acionamento	Orquilla de accionamento		●			
09	7107.010.053.00.3	1	Bucha - lado motriz	Buja - lado motriz		●			
10	7107.010.061.00.6	1	Conjunto tampa - lado motriz	Conjunto tapa - lado motriz		●			
11	7107.010.101.00.0	1	Parafuso excêntrico	Tornillo excêntrico		●			
12	4103.012.049.02.7	1	Arruela de pressão	Arandela de presión		●			
13	7107.010.051.00.7	1	Anel de vedação	Aro de junta		●			
14	4102.010.010.05.6	1	Porca sextavada	Tuerca hexagonal		●			
15	7107.010.065.00.7	1	Conjunto jogo de reparos de anéis e arruelas	Conjunto jogo de reparos de aros y arandelas		●			
16	7107.010.058.00.2	1	Conjunto pinhão c/roda livre	Conjunto piñón c/roeda libre		●			
17	7107.010.059.00.0	1	Rotor	Rotor		●			
18	7107.010.009.00.5	1	Conjunto motor de partida completo	Conjunto motor de arranque completo		●			
19	7107.010.057.00.4	1	Conjunto de reparo (porca, parafusos, molas	Conjunto de reparo (tuerca, tornillos, resortes y					
			e escovas)	escobilas).		●			
20									
21									
22									
23									
24									
25									
26									
27									
28									

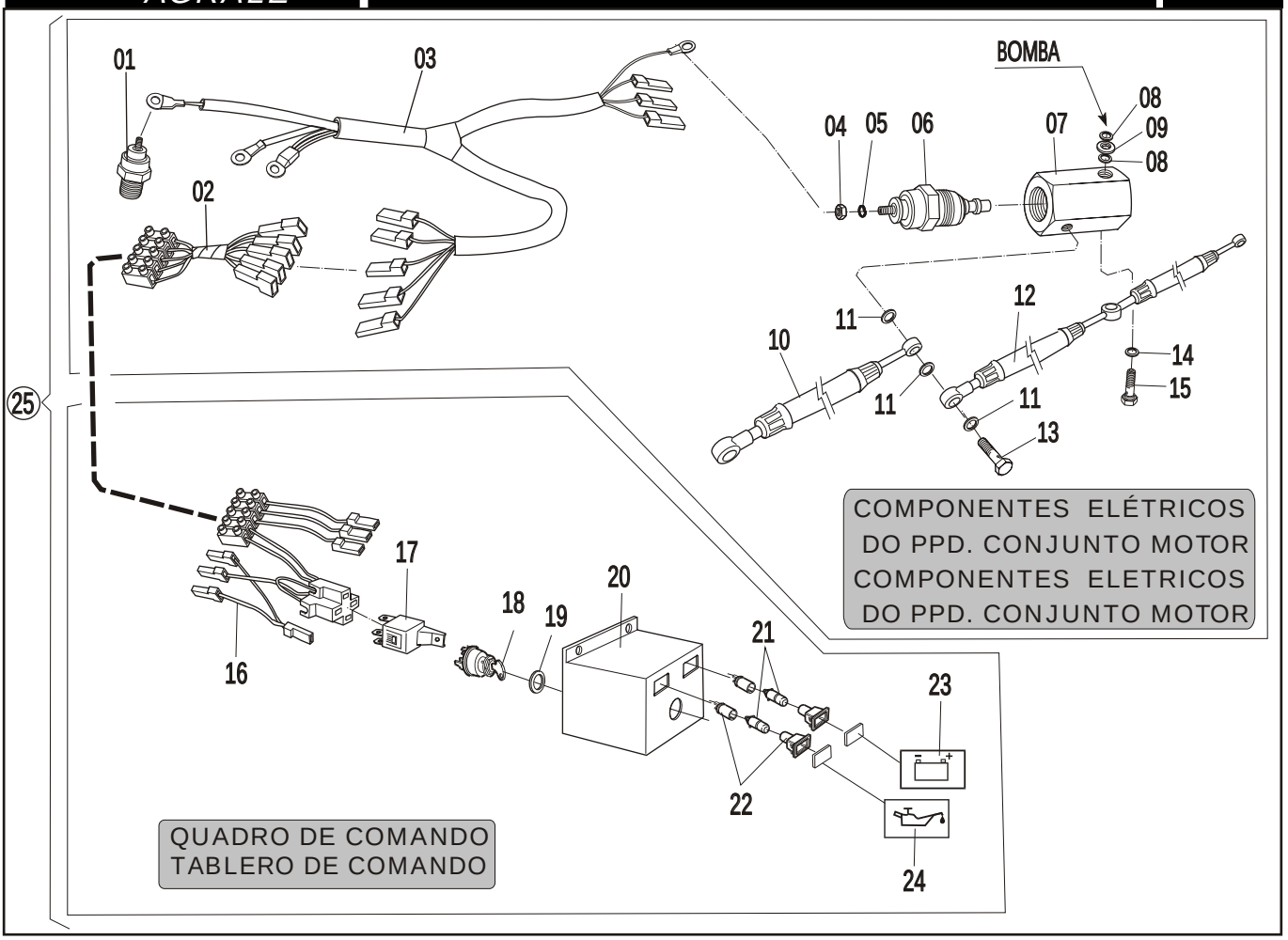

ITEM ITEM	CÓDIGO Nº DE PIEZAS	QTD. CANT.	DENOMINAÇÃO / DENOMINACION		ALTERAÇÕES ALTERACIONES	Versões Versiones Standard	Marinizado	P.P.D.	Embr. 200
	SISTEMA ELÉTRICO DE PARTIDA E PARADA À DISTÂCIA / SISTEMA ELECTRICO DE PARTIDA Y PARADA EN LA DISTANCIA								
01	6003.001.044.00.5	1	Interruptor pressão do óleo	Iterruptor presión de aceite				●	
02	7107.011.058.00.1	1	Cabo ligação PPD	Cable de conección PPD				●	
03	7107.010.162.00.2	1	Cabo ligação PPD / PPP	Cable de conección PPD/PPP				●	
04	4102.011.003.05.0	1	Porca sextavada	Tuerca hexagonal				●	
05	4103.012.006.01.9	1	Arruela	Andarela				●	
06	7107.011.039.00.1	1	Solenóide	Solenoide				●	
07	7107.011.011.00.0	1	Suporte PPD	Suporte PPD				●	
08	4014.010.017.00.4	2	Anel de vedação	Aro junta				●	
09	7006.006.019.00.4	1	Anel intermediário	Aro intermediario				●	
10	7107.024.221.00.0	1	Mangueira de combustível	Manguera de combustíble				●	
11	4014.010.009.00.6	3	Anel de vedação	Aro junta				●	
12	7007.011.092.00.2	1	Tubulação do combustível	Tubulación del combustíble				●	
13	7007.008.020.00.8	1	Parafuso oco	Tornillo hueco				●	
14	4014.010.020.00.3	1	Anel de vedação	Aro junta				●	
15	7107.011.009.00.4	1	Parafuso oco	Tornillo hueco				●	
16	7107.011.057.00.3	1	Cabo de ligação PPD	Cable de conección PPD				●	
17	7172.010.006.00.5	1	Relé	Reley				●	
18	8005.111.529.00.5	1	Conjunto chave de ignição	Llave de ignición				●	
19	7107.010.103.00.6	1	Arruela espaçadora	Arandela espacidora				●	
20	7107.011.060.00.7	1	Painel PPD	Tablero				●	
21	7106.010.027.00.9	2	Lâmpada 12v - 2w	Lámpar 12v - 2w				●	
22	6007.011.070.00.9	2	Soquete	Plug				●	
23	6007.011.073.00.3	1	Indicador da bateria	Indicador de la bateria				●	
24	6007.011.076.00.6	1	Indicador do óleo	Indicador del aceite				●	
25	7107.099.031.00.3	1	Kit PPD / M.790	Kit PPD / M.790				●	
26									
27									
28									
29									

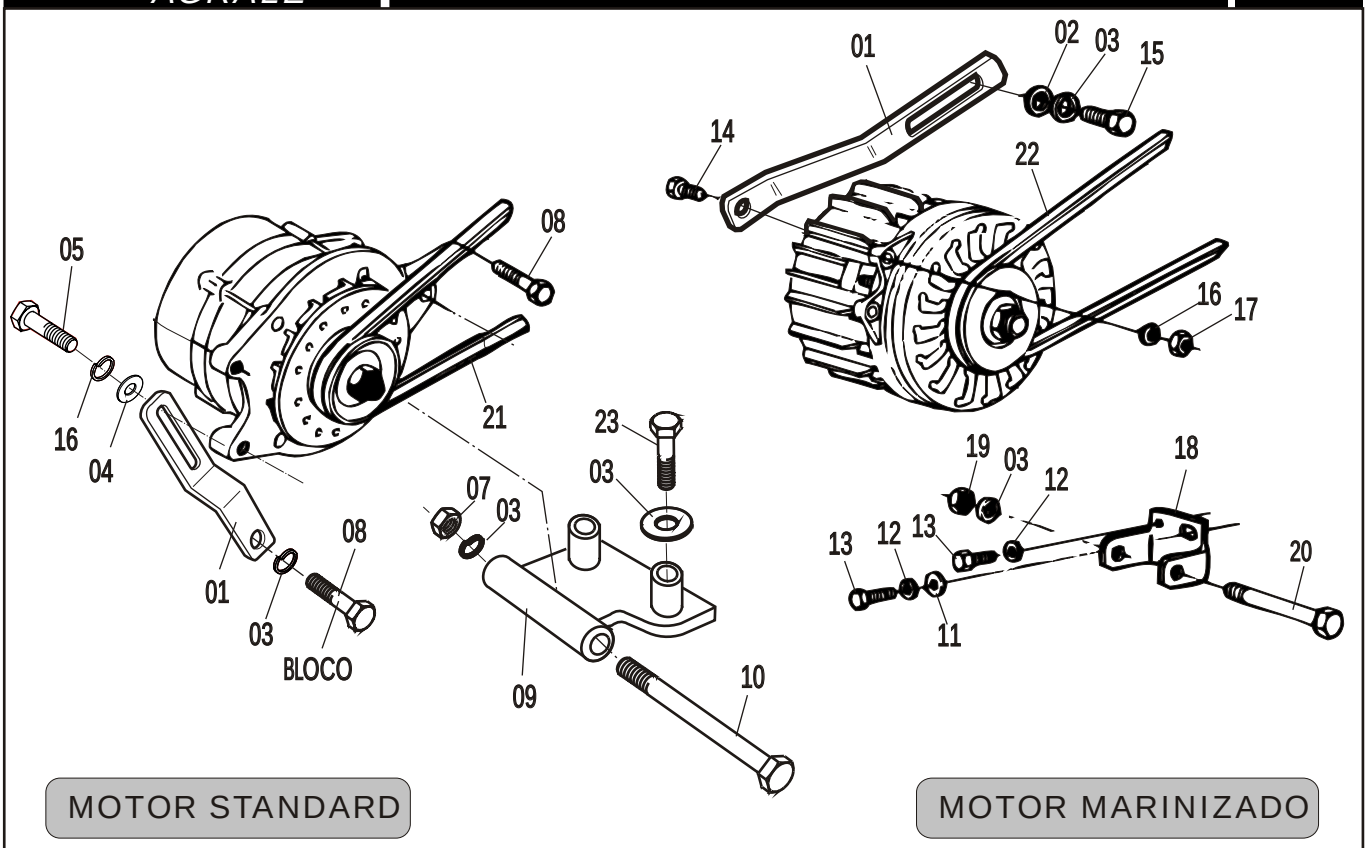

ITEM ITEM	CONJUNTO SUPORTE DO ALTERNADOR E ESTICADOR / CONJUNTO SUPORTE DEL ALTERNADOR Y SEPARADOR CÓDIGO Nº DE PIEZAS	QTD. CANT.	DENOMINAÇÃO / DENOMINACION		ALTERAÇÕES ALTERACIONES	Versões Versiones Standard	Marinizado	P.P.D.	Embr. 200
01	7107.010.043.01.2	1	Esticador	Separador			●		
01	7107.010.125.00.9	1	Esticador	Separador		●			
02	4103.011.015.01.1	1	Arruela lisa	Arandela lisa			●		
03	4103.012.010.01.1	5	Arruela pressão	Arandela de presión		●			
03	4103.012.010.01.1	1	Arruela pressão	Arandela de presión			●		
04	4103.024.011.01.5	1	Arruela lisa	Arandela lisa		●			
05	4101.047.088.05.1	1	Parafuso sextavado	Tornillo hexagonal		●			
06	4103.019.006.01.2	1	Arruela pressão	Arandela de presión		●			
07	4102.014.011.05.0	2	Porca sextavada	Tuerca hexagonal		●			
08	4101.048.005.05.4	4	Parafuso sextavado	Tornillo hexagonal		●			
09	7107.010.122.00.6	1	Conjunto suporte do alternador	Conjunto suporte del alternador		●			
10	4101.045.031.05.3	1	Parafuso sextavado	Tornillo hexagonal		●			
11	4103.011.017.01.7	1	Arruela lisa	Arandela lisa		●			
12	4103.012.011.01.9	2	Arruela de pressão	Arandela de presión		●			
13	4101.048.022.05.9	4	Parafuso sextavado	Tornillo hexagonal		●			
14	4101.047.092.05.3	1	Parafuso sextavado	Tornillo hexagonal			●		
15	4101.048.008.05.8	1	Parafuso sextavado	Tornillo hexagonal			●		
16	4103.012.009.01.3	1	Arruela de pressão	Arandela de presión			●		
17	4102.011.007.06.9	1	Porca sextavada	Tuerca hexagonal			●		
18	7107.010.036.00.8	1	Conjunto suporte do alternador	Conjunto suporte del alternador			●		
19	4102.011.011.05.3	1	Porca sextavada	Tuerca hexagonal			●		
20	4101.045.068.05.5	1	Parafuso sextavado	Tornillo hexagonal			●		
21	7107.016.083.00.4	1	Correia “V” - A 40	Correa “V” - A 40		●			
22	7107.016.086.00.7	1	Correia “V” - A 43	Correa “V” - A 43			●		
23	4101.045.063.05.6	2	Parafuso sextavado	Tornillo hexagonal		●			
24									
25									
26									
27									

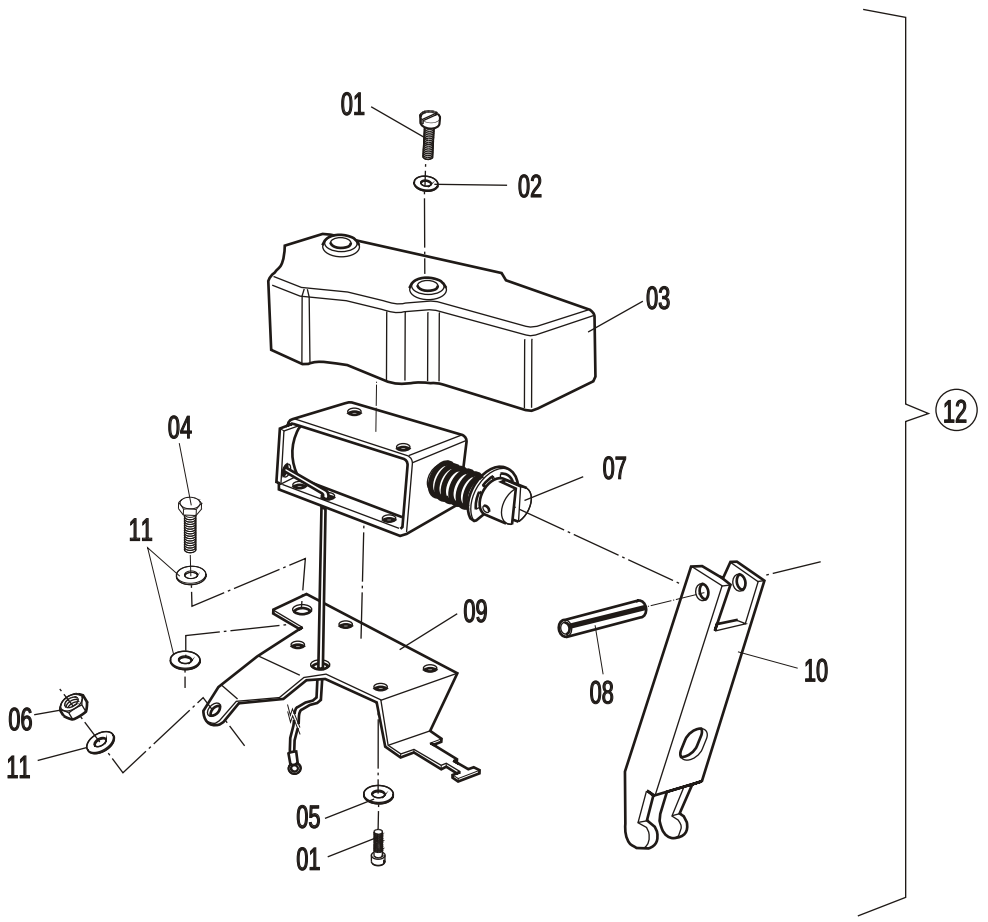

ITEM ITEM	CONJUNTO BAP ELÉTRICO / CONJUNTO BAP ELECTRICO					Versões Versiones			
	CÓDIGO Nº DE PIEZAS	QTD. CANT.	DENOMINAÇÃO / DENOMINACION		ALTERAÇÕES ALTERACIONES	Standard	Marinizado	P.P.D.	Embr. 200
01	4101.012.050.04.5	6	Parafuso c/ fenda	Tornillo con ranura		●			
02	4103.011.009.01.4	2	Arruela lisa	Arandela lisa		●			
03	7007.010.007.00.1	1	Capa BAP	Capa BAP		●			
04	4101.047.090.05.7	1	Parafuso sextavado	Tornillo hexagonal		●			
05	4103.018.009.01.7	4	Arruela estriada	Arandela estriada		●			
06	4102.011.007.06.9	1	Porca sextavada	Tuerca hexagonal		●			
07	7007.010.006.00.3	1	Conjunto solenóide	Conjunto solenoide		●			
08	4006.010.057.00.1	1	Bucha elástica	Tampón elástico		●			
09	7007.010.008.00.9	1	Suporte solenóide BAP	Suporte solenoide BAP		●			
10	7007.010.009.00.7	1	Alavanca BAP.	Palanca BAP.		●			
11	4103.011.051.01.6	3	Arruela lisa	Arandela lisa					
12	7007.099.038.00.0	1	Kit BAP elétrico M.790	Kit BAP electrico M.790					
13									
14									
15									
16									
17									
18									
19									
20									
21									
22									
23									
24									
25									
26									
27									
28									
29									

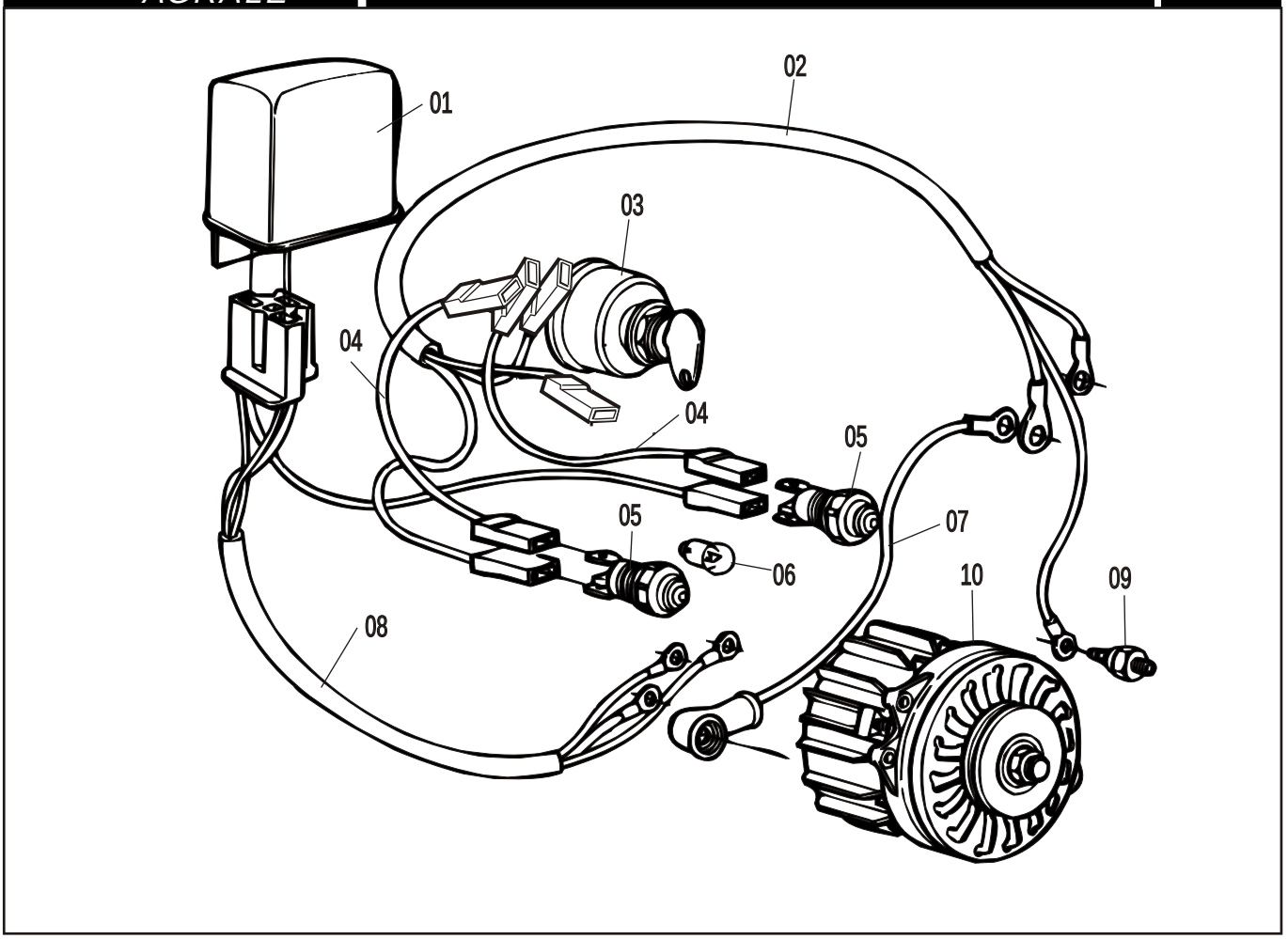

	SISTEMA ELÉTRICO MARINIZADO / SISTEMA ELECTRICO MARINIZADO					Versões Versiones			
ITEM *ITEM*	CÓDIGO *Nº DE PIEZAS*	QTD. *CANT.*	DENOMINAÇÃO / *DENOMINACION*		ALTERAÇÕES *ALTERACIONES*	Standard	Marinizado	P.P.D.	Embr. 200
01	7107.010.034.00.3	1	Regulador Bosch	Regulador Bosch			●		
02	7107.010.151.00.5	1	Conjunto ligação motor de partida - caixa	Conjunto ligación motor de arranque - caja			●		
03	8005.111.529.00.5	1	Conjunto chave de contato partida	Conjunto llave ignición			●		
04	7107.010.138.00.2	2	Conjunto de ligação	Conjunto de conección			●		
05	8005.111.127.00.8	2	Conjunto suporte lâmpada piloto	Conjunto suporte lámpara piloto			●		
06	7106.010.027.00.9	1	Lâmpada	Lámpara			●		
07	7107.010.106.00.9	1	Conjunto de ligação	Conjunto de conección			●		
08	7107.010.105.00.1	1	Conjunto de ligação alternador regulador	Conjunto de conección alternador y regulador			●		
09	6003.001.044.00.5	1	Interruptor pressão do óleo	Interruptor presión del aceite			●		
10	7106.010.108.00.7	1	Alternador Bosch blindado	Alternador Bosch blindado			●		
11									
12									
13									
14									
15									
16									
17									
18									
19									
20									
21									
22									
23									
24									
25									
26									
27									
28									
29									

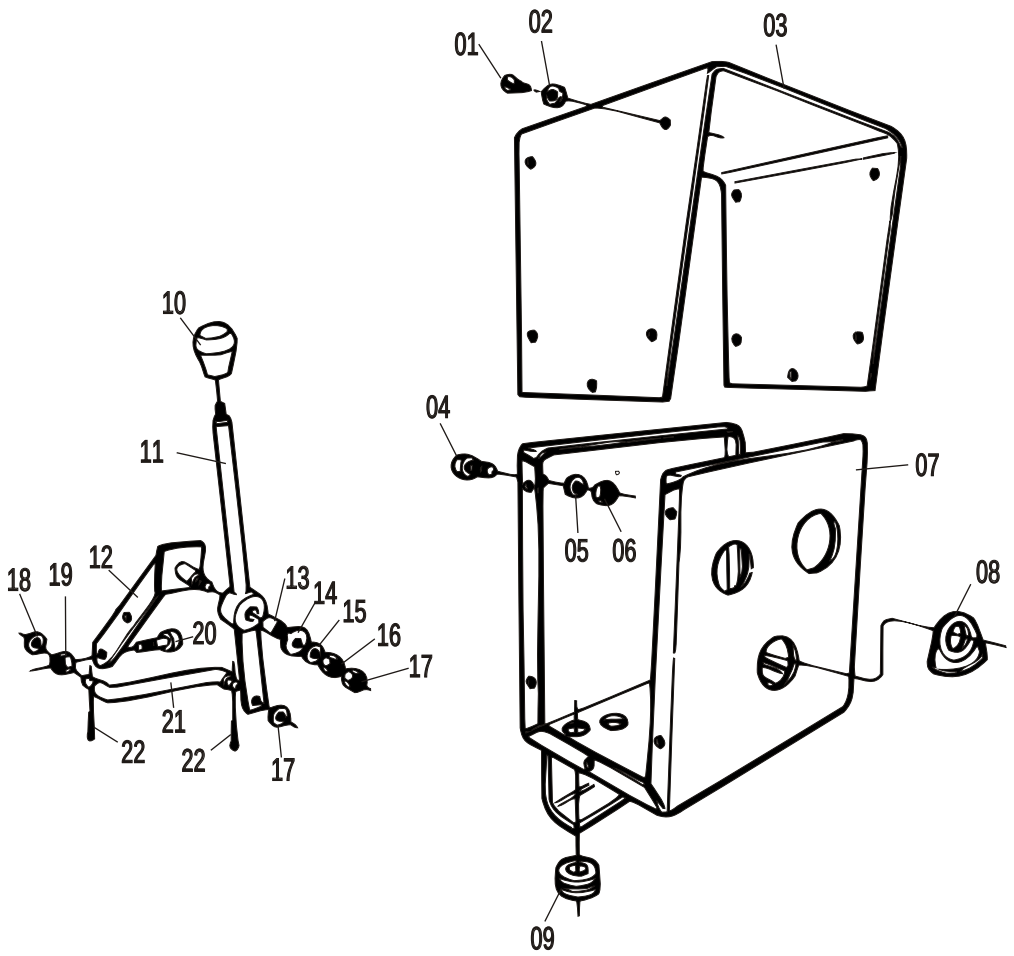

ITEM ITEM	CAIXA DO SISTEMA ELÉTRICO MARINIZADO E ALAVANCA DO ACELERADOR MARINIZADO CAJA DEL SISTEMA ELÉTRICO MARINIZADO Y PALANCA DEL ACELERADOR MARINIZADO					Versões Versiones			
	CÓDIGO Nº DE PIEZAS	QTD. CANT.	DENOMINAÇÃO / DENOMINACION		ALTERAÇÕES ALTERACIONES	Standard	Marinizado	P.P.D.	Embr. 200
01	4101.068.016.04.9	10	Parafuso com fenda	Tornillo com ranhura			●		
02	4103.012.046.01.5	10	Arruela de pressão	Arandela de presión			●		
03	7107.010.095.00.4	1	Tampa caixa - Sistema elétrico	Tapa caja			●		
04	4101.047.066.05.7	4	Parafuso sextavado	Tornillo hexagonal			●		
05	4103.012.007.01.7	4	Arruela de pressão	Arandela de presión			●		
06	4102.011.005.05.5	4	Porca sextavada	Tuerca hexagonal			●		
07	7107.010.119.00.2	1	Conjunto caixa sistema elétrico	Conjunto caja sistema electrico			●		
08	8005.112.005.00.5	1	Placa identificação - BATERIA	Placa identificación bateria			●		
09	7107.010.096.00.2	2	Passador da caixa	Pasante de la caja			●		
10	8002.108.039.00.7	1	Manípulo	Manija			●		
11	7107.005.165.00.2	1	Conjunto alavanca acelerador	Conjunto palanca acelerador			●		
12	7107.005.170.00.2	1	Conjunto suporte - Alavanca acelerador	Conjunto suporte - palanca acelerador			●		
13	6001.015.045.00.0	1	Bucha	Buje			●		
14	7106.015.022.01.3	1	Mola prato	Resorte plato			●		
15	7103.011.015.01.1	1	Arruela lisa	Arandella lisa			●		
16	4102.011.011.05.3	1	Porca sextavada	Tuerca hexagonal			●		
17	4102.010.013.04.3	1	Porca sextavada	Arandella lisa			●		
18	4103.011.013.01.6	1	Arruela lisa	Buje distanciadora			●		
19	7107.015.002.00.5	2	Bucha distanciadora	Tornillo hexagonal interno			●		
20	4101.037.086.05.7	2	Parafuso sextavado interno	Vestágo de articulación			●		
21	7107.005.176.00.9	1	Haste de articulação	Contraperno			●		
22	4009.010.006.00.2	2	Contrapino				●		
23									
24									
25									
26									
27									
28									
29									

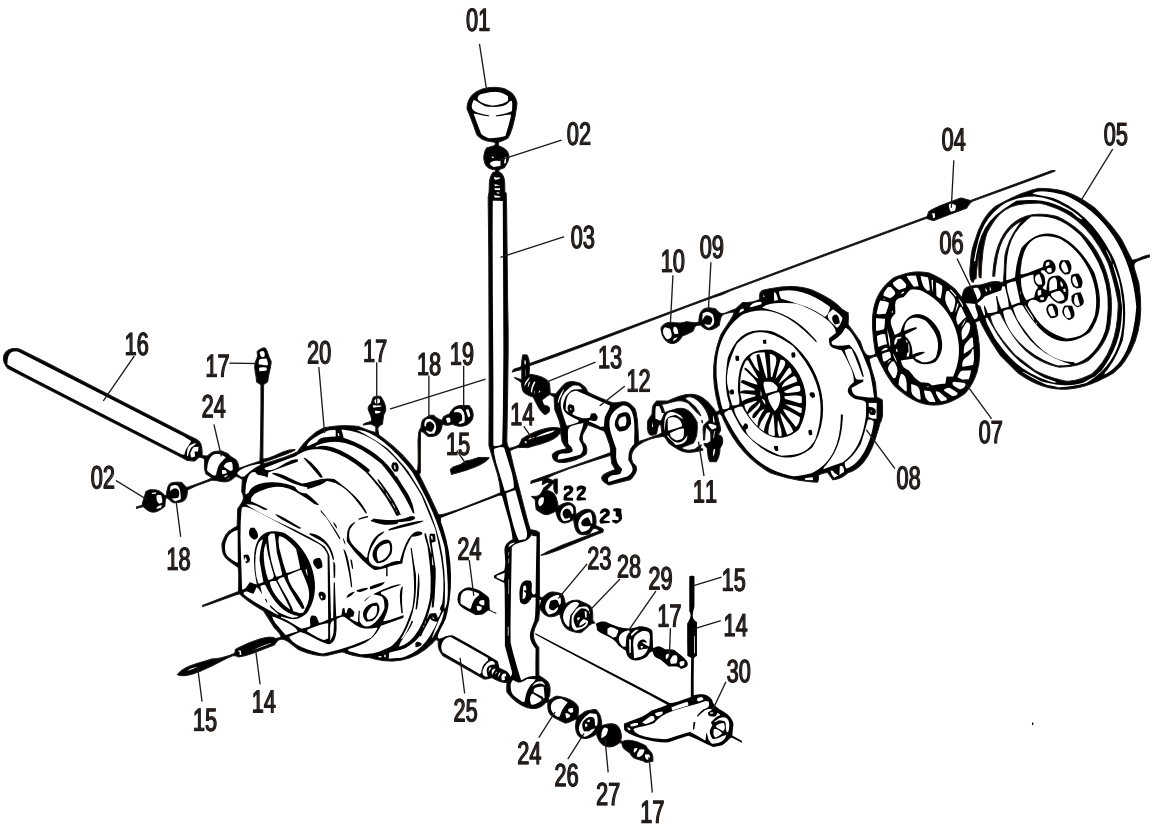

ITEM ITEM	CÓDIGO Nº DE PIEZAS	QTD. CANT.	DENOMINAÇÃO / DENOMINACION		ALTERAÇÕES ALTERACIONES	Versões Versiones: Standard	Marinizado	P.P.D.	Embr. 200
	SISTEMA DE EMBREAGEM 200 / SISTEMA DE EMBREAGUE 200								
01	8002.104.140.00.7	1	Manípulo	Manija					●
02	4102.011.011.05.3	9	Porca sextavada	Tuerca hexagonal					●
03	7107.005.124.00.9	1	Conjunto alavanca da embreagem	Conjunto palanca del embreague					●
04	4101.035.018.05.2	8	Parafuso prisioneiro	Tornillo prisionero					●
05	7107.003.013.00.6	1	Flange da embreagem	Platina de la embreague					●
06	4101.037.096.01.5	8	Parafuso sextavado interno	Tornillo hexagonal interno					●
07	7107.003.032.00.6	1	Conjunto disco da embreagem	Conjunto disco de embreague					●
08	7107.003.015.00.1	1	Platô da embreagem	Plato del embreague					●
09	4103.012.009.01.3	6	Arruela de pressão	Arandela de presión					●
10	4101.047.088.05.1	6	Parafuso sextavado	Tornillo hexagonal					●
11	7107.003.029.00.2	1	Mancal da embreagem	Cojinete del embreague					●
12	7107.003.008.00.6	1	Conjunto garfo	Cojunto horquilla					●
13	7107.003.025.00.0	1	Mola do garfo da embreagem	Resorte horquilha del embregue					●
14	4006.010.087.00.8	5	Pino elástico	Perno elástico					●
15	4006.010.025.00.8	5	Pino elástico	Perno elástico					●
16	7107.005.139.00.7	1	Pino elástico	Perno elástico					●
17	4003.010.007.00.3	4	Graxeira	Grasera					●
18	4103.012.010.01.1	12	Arruela de pressão	Arandela de presión					●
19	4101.048.008.05.8	5	Parafuso sextavado	Tornillo hexagonal					●
20	7107.005.110.00.8	1	Conjunto da carcaça da embreagem	Conjunto amazon del embreague					●
21	4102.011.014.05.7	1	Porca sextavada	Tuerca hexagonal					●
22	4103.012.011.01.9	1	Arruela de pressão	Arandela de presión					●
23	4103.011.017.01.7	2	Arruela lisa	Arandela lisa					●
24	8002.102.050.00.0	3	Bucha do mancal	Buja del mancal					●
25	7107.005.141.00.3	1	Eixo carcaça da embreagem	Eje armazón del embreaue					●
26	4103.011.020.01.1	1	Arruela lisa	Arandela lisa					●
27	4102.011.021.05.6	1	Porca sextavada	Tuerca hexagonal					●
28	7107.005.137.00.1	1	Rolete	Rodamiento					●
29	7107.005.136.00.3	1	Pino rolete	Perno de rodamiento					●

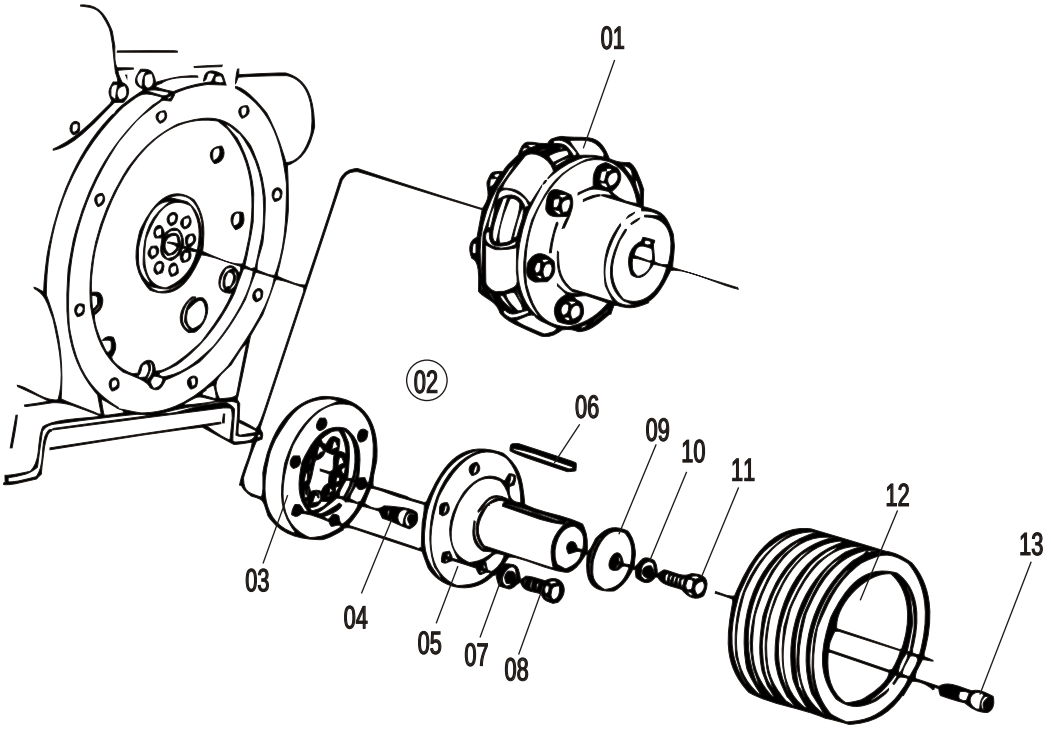

ITEM ITEM	CÓDIGO Nº DE PIEZAS	QTD. CANT.	DENOMINAÇÃO / DENOMINACION		ALTERAÇÕES ALTERACIONES	Versões Versiones: Standard	Marinizado	P.P.D.	Embr. 200
			CONJUNTO DE ACOPLAMENTO / CONJUNTO DE ACOPLADO						
01	7107.001.015.00.3	1	Conjunto luva elástica completa	Conjunto luva elástica completa		●			
01	7107.001.036.00.9	1	Conjunto luva elástica (Bruto)	Conjunto luva elástica (Bruto)		●			
01	7107.001.031.00.0	1	Conjunto acoplamento elástico	Conjunto acoplado elástico		●			
02	7107.001.018.00.7	1	Conjunto eixo com chaveta (inclui os	Conjunto eje con chaveta (inclye itens;					
			Ítens; 03,04,05,06,07,08,09,10 e 11)	03,04,05,06,07,08,09,10 y 11)		●			
03	7107.001.001.00.3	1	Flange do acoplamento	Platina del acoplamento		●			
04	4101.037.097.01.3	8	Parafuso sextavado	Tornillo hexagonal		●			
05	7107.001.021.00.1	1	Eixo para polia	Eje para polia		●			
06	4005.010.047.00.4	1	Chaveta	Chaveta		●			
07	4103.012.010.01.1	6	Arruela de pressão	Arandela de preción		●			
08	4101.049.008.05.8	6	Parafuso sextavado	Tornillo hexagonal		●			
09	7107.001.023.00.7	1	Arruela do eixo com chaveta	Arandela del eje con chaveta		●			
10	4103.012.011.01.9	1	Arruela de pressão	Arandela de preción		●			
11	4101.048.024.05.5	1	Parafuso sextavado	Tornillo hexagonal		●			
12	7101.001.007.00.0	1	Polia 175mm. - 5 canais	Polea 175mm. - 5 canales		●			
12	7101.001.025.00.2	1	Polia 5 canais	Polea 5 canales		●			
13	4101.038.000.00.8	8	Parafuso sextavado interno	Tornillo hexagonal interno		●			
14									
15									
16									
17									
18									
19									
20									
21									
22									
23									
24									
25									

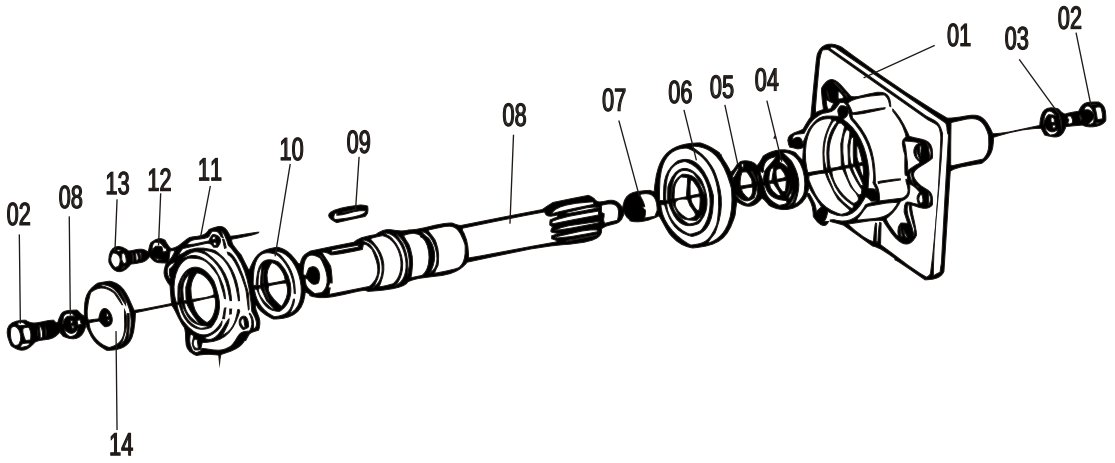

	SISTEMA DA TOMADA DE FORÇA RADIAL / SISTEMA DE TOMADA DE FUERZA					Versões Versiones			
ITEM *ITEM*	CÓDIGO *Nº DE PIEZAS*	QTD. *CANT.*	DENOMINAÇÃO / *DENOMINACION*		ALTERAÇÕES *ALTERACIONES*	Standard	Marinizado	P.P.D.	Embr. 200
01	7107.007.014.00.0	1	Mancal	Cojinete		●			
02	4101.048.008.05.8	5	Parafuso sextavado	Tornillo hexagonal		●			
03	4103.012.010.01.1	5	Arruela de pressão	Arandela de presión		●			
04	4002.011.032.00.2	1	Retentor	Anillo de retención		●			
05	4008.010.032.00.0	1	Anel elástico	Aro elástico		●			
06	4001.019.022.00.7	1	Rolamento	Rodamiento		●			
07	4001.047.068.00.6	1	Rolamento de agulha	Rodamiento de agujas		●			
08	7107.007.013.00.2	1	Eixo da saída	Eje del salida		●			
09	4005.010.037.00.5	1	Chaveta	Chaveta		●			
10	4002.012.080.00.0	1	Retentor	Retén		●			
11	7107.007.012.00.4	1	Tampa do mancal	Tapa del suporte		●			
12	4103.012.007.01.7	4	Arruela de pressão	Arandela de presión		●			
13	4101.047.068.05.3	4	Parafuso sextavado	Tornillo hexagonal		●			
14	7106.003.028.00.6	1	Arruela do eixo de saída	Arndela del eje de salida		●			
15									
16									
17									
18									
19									
20									
21									
22									
23									
24									
25									
26									
27									
28									
29									